安徽省城建设计研究总院股份有限公司

ANHUI URBAN CONSTRUCTION DESIGN INSTITUTE CORP.,LTD.

AUCDI

淮南市住房和城乡建设局

淮南市田家庵东部片区排水防涝能力提升工程EPC项目

项目编号（ 3325029 ）

田东路污水管道联通新建工程

出图时间：2026.01

国家甲级工程设计证书编号： A234000157

地址 Add: 合肥市包河区花园大道9号(花园大道与北京路交口)

网址 Web:WWW.AUCDI.COM

淮南市田家庵东部片区排水防涝能力提升工程EPC项目——田东路污水管道联通新建工程设计总说明

注意：
1. 本图纸著作权及其他相关权益属安徽省城建设计研究总院股份有限公司所有，未经本公司书面同意，不得复制本图纸。
2. 本图纸应与其他相关配套设计文件统一使用。
3. 未加盖本公司出图专用章，图纸无效。

会签	专业	签名	专业	签名

一、设计依据：

（1）《淮南市国土空间总体规划》（2021~2035）；

（2）《淮南市城市排水（雨水）防涝综合规划修编》（2022-2035年）；

（3）《淮南市主城区污水处理规划》（2021-2035）；

（4）《田东路、电厂路岩土工程勘察报告》（2026.01）；

（5）《室外排水设计规范》（GB50014-2021）（2021年版）；

（6）《给水排水工程管道结构设计规范》（GB50332-2002）；

（7）《城市工程管线综合规划规范》（GB50289-2016）；

（8）《城镇检查井盖技术规范》（DB34/T1118-2010）；

（9）《混凝土和钢筋混凝土排水管》（GB/11836-2023）；

（10）《给水排水工程埋地预制混凝土圆形管道结构设计规程》（CECS 143:2002）；

（11）《不锈钢热轧钢板和钢带》（GB/T 4237）

（12）《高分子防水材料第3部分：遇水膨胀胶圈》（GB/T 18173.3）

（13）《给水排水管道工程施工及验收规范》（GB50268-2008）；

（14）《市政公用工程设计文件编制深度规定》中华人民共和国建设部（2025年版）；

（15）《危险性较大的分部分项工程安全管理规定》；

（16）《田东路（电厂路-建设路）及电厂路（水厂路-田东路）综合管线物探》（2026.01）；

（17）设计区域内管线普查图、现状地形图及排水资料；

（18）设计区域1:1000地形图；

（19）建设单位等相关部门提供的相关资料及要求。

二：排水工程设计说明

1、设计内容：

（1）现状概述：

现状田东路（电厂路-建设路）段现状污水管径d1400，由西向东接入建设路现状d1400污水管道，经转输后接入一污二期污水处理厂。由于田东路污水管道标高较建设路污水管网标高高，只能实现一污一期处理厂片区内污水调配一污二期处理厂，无法实现两厂“互联互通”。

（2）改造措施

本次为解决两厂“互联互通”，于田东路、电厂路机动车道下新建d1400污水主管，由东向西接入夏陶路现状d1600进厂污水主干管，同步设置闸门控制。新建管道起点为新建污16（新建检查井），终点为新建污1（新建检查井），管道主管采用顶管施工，坡度为0.5‰。

由于本次新建田东路污水顶管，工作井大且道路北侧存在现状燃气管网，需破坏部分现状雨水管道，对于破坏段雨水管道原状恢复、针对部分市政错混接本次一并改造完善。

2、施工方式：新建污1（接收井）~新建污16（工作井）段采用顶管施工，其余支管和雨水管道接驳采用开挖施工。

3、管线位置：具体管线位置见平面图。

4、图中除标高、管长以米计外，其余均以毫米计；图中所注高程为1985国家高程基准，所注坐标为2000国家大地坐标系，施工前应复核。

5、图中所示单位除管径以毫米、角度以度计外,其余均以米计。

6、排水管道施工：

（1）管材：雨水管道选用钢筋混凝土承插口管（Ⅱ级），所有混凝土管材应符合《混凝土和钢筋混凝土排水管》（GB/11836-2023）中的技术要求，其配筋应符合《给水排水工程埋地预制混凝土圆形管道结构设计规程》（CECS 143:2002）中的技术要求;污水管道选用“F”型钢承口顶管用钢筋混凝土管（Ⅲ级），管材混凝土标号不低于C50，同时管材配筋详见结构施工图；所有管材、管件及其他材料，均应符合现行标准要求，并且有出厂合格证。

（2）检查井：雨水检查井采用混凝土模块式检查井，参见标准图集12S522 P32、33、49、61。另考虑到新的结构规范要求，经结构核算，检查井图集中钢筋HPB235调整为HPB300、HRB335调整为HRB400；混凝土标号由C25调整为C30。砼模块检查井应在砌块的灌芯混凝土中，每孔中心竖向配置构造钢筋，具体详见12S522 第14页；污水检查井采用现浇混凝土检查井，本次新建污水检查井埋深均超5m（超深井），具体详见结构图纸。其中新建污1污水检查井跌水深度超过2m设置为跌水井。为避免水力冲刷，井底预埋2cm厚钢板，预埋钢板应做好防腐措施。

（3）管道基础及接口：雨水管道基础采用砂石基础，做法参见标准图集：06MS201-1P11，钢筋混凝土承插口管采用橡胶圈接口，做法参见标准图集：06MS201-1P23；污水管道基础采用钢承口柔性接口，钢承口采用不锈钢材料，其性能应符合《不锈钢热轧钢板和钢带》（GB/T 4237）中的相关规定；所有管道接口采用的橡胶圈均为遇水膨胀胶圈，防霉等级宜优于二级，体积膨胀倍率宜控制在100%~150%，物理性能应符合《高分子防水材料第3部分：遇水膨胀胶圈》（GB/T 18173.3）的要求。

（4）管道内防腐：本次设计钢筋砼污水管道采用有机涂料作为管道内防腐层材料，拟敷设钢筋混凝土管管内壁应保持清洁、干燥、无油脂和松散水泥，防腐涂料采用环氧沥青漆（双组份，常温固化型），防腐层结构为喷涂两道，第一道为渗透漆，厚度为50微米（干膜厚度），第二套为面漆，厚度为150微米（干膜厚度）。

（5）雨水口施工参见图集：16S518 P35、P36、P53,雨水口加固做法详见道路图纸；雨水口的进水路面应比周围道路低3~5cm；雨水口布置详见排水平面图；在道路最低点及交口处设置多箅雨水口，其它设置双箅雨水口，双箅雨水口连接管均采用Ⅱ级d300钢筋砼承插口管，多箅雨水口连接管均采用Ⅱ级d400钢筋砼承插口管，坡度i=1.0%坡向窨井，起点覆土不小于0.7米；雨水口连接管采用混凝土包管，包管做法参见大样图。

安徽省城建设计研究总院股份有限公司 ANHUI URBAN CONSTRUCTION DESIGN INSTITUTE CORP.,LTD.						项目名称 PROJECT	淮南市田家庵东部片区排水防涝能力提升工程EPC项目	项目编号 PROJECT NO.	3325029
								设计阶段 DESIGNED STAGE	施工图设计
审定 APPROVED			专业负责人 CHIEF ENGI.			子项名称 SUB ITEM	田东路污水管道联通新建工程	比例 SCALE	见图
审核 EXAMINED			校对 CHECKED					日期 DATE	2026.01
项目总负责人 GENERAL COORDINATOR			设计 DESIGNED			图名 TITLE OF DRAWING	设计总说明(一)	图号 DRAWING NO.	排水-01
项目负责人 PROJECT MANAGER			制图 DRAWN					版次 EDITION NO.	第0版

注意：
1. 本图纸著作权及其他相关权益属安徽省城建设计研究总院股份有限公司所有。未经本公司书面同意，不得复制本图纸。
2. 本图纸应与其他相关配套设计文件统一使用。
3. 未加盖本公司出图专用章，图纸无效。

专业 | 签名 | 专业 | 签名 | 会签

7、回填压实要求：

位于绿化带和人行道下的钢筋砼管管腔及管顶以上至路基换填底标高，当原土满足相关规范要求时优先使用原土回填，否则采用素土回填，压实度不小于92%。位于车行道底下的钢筋砼管管腔及管顶以上至50cm采用级配碎石回填，管顶以上50cm至路基换填底标高，采用6%石灰改良土回填。检查井的回填与管道的回填要求一致。因雨水口埋深较浅，道路结构层以下部位，采用级配碎石回填。压实度应满足《给水排水管道工程施工及验收规范》（GB50268- 2008）和道路专业要求。级配碎石采用几种粒径不同的碎石和石屑掺配拌制而成，级配碎石所用石料的压碎值≤35%，且应采用厂拌法集中拌合。具体如下表：

级配碎石混合料的级配组成

筛孔尺寸（mm）	37.5	31.5	19	9.5	4.75	2.36	0.6	0.075
通过质量百分率（%）	100	83~100	54~84	29~59	17~45	11~35	6~21	0~10

8、本次设计位于行车道上的检查井采用宽边防沉降检查井盖，其余采用球墨铸铁井盖（五防），为避免在检查井盖损坏或缺失时发生行人坠落检查井的事故，检查井应安装防坠落装置,防坠落装置应牢固可靠，具有一定的承重能力（≥100kg），防坠网施工参见《安全网》（GB5725-2009）。井盖应采用内置铰链、锁定装置等形式的防盗措施，同时应保证专业检查人员检修时，检查井盖开启方便、灵活。井盖外缘形状应圆滑规整，不得采用局部突出的外置式铰链。为减小振动，检查井铸铁井盖与支座之间粘贴10MM厚氯丁橡胶垫圈。位于行车道上的井盖采用重型井盖，位于人行便道绿地上的井盖采用轻型井盖，井盖技术参数及质量须满足《检查井盖》（GB/T23858-2009）等的相关要求。在路面或人行道上的检查井井顶标高以实际路面为准，与路面平接，允许偏差为± 5mm，设置在绿化带中的检查井其井顶标高应高出地面0.05m。检查井爬梯施工参见《单层、双层井盖及踏步》（S501-1~2）。新旧检查井井盖上需进行标识设计，即检查井盖专用符号标志（如“雨”、“污”）。

9、考虑本次设计位于建成区道路两侧均已建成，污水管道采用顶管施工，具体见结构专业图纸。

10、行车道上的排水检查井及雨水口加固参照道路专业图纸。

三、《危险较大的分部分项工程安全管理规定》

（1）排水管道开挖施工中，为确保安全，应依据地勘报告，对沟槽开挖的放坡及支护均应按《给水排水管道工程施工及验收规范》第四章节的有关要求执行，必要时采用支护措施垂直开挖。由于设计管道两侧建筑物已经建成，沟槽开挖时，应保证开挖沟槽上部离建筑物外墙线2.5米，并应做好基坑支护，不得影响建筑物、构筑物的基础，并应防止沟槽塌方，采取保护措施，确保施工安全。

（2）埋深超过3m，采用钢板桩支护措施开挖，应满足《给水排水管道工程施工及验收规范》4.3章节的相关要求。清单编制单位编制清单时，需考虑该部分工程量。

（3）考虑本工程地质条件（地下水位较高），排水管道施工会影响毗邻建、构筑物安全，开挖深未超过3m段的基坑（槽）的土方开挖、支护、降水工程应做好安全措施，以防造成安全事故。施工过程中应对保留利用排水管道、沿线现状其他管杆线进行保护，若有破坏，须原状恢复现状保留管、杆线。施工设计管线时，若邻近现状管、杆线暂未迁移，需对其采取保护措施；若临近有建筑物，需对其采取保护措施。

（4）施工开挖前应首先对地下管线（排水、燃气、供水、热力等）进行复测，并做好设计保留的现状管线的保护工作。施工设计管线时，对所有新建管线穿越现状管线段，施工时需注意保护现状管线，并采取保护措施；若现状管线有所损坏，需原样恢复。若原有绿化带保留利用，则在施工机动车道时，需在绿化带边做支护措施。对于离设计管线较近的高压铁塔及电力杆线，施工中需采取保护措施。施工前应向有关单位、业主及监理单位的相关人员仔细咨询了解施工区域内的燃气管线的种类、数量、走向、埋置深度等，由此确定燃气管线保护措施，并及时上报燃气公司进行确认，保障施工安全。

（5）施工需严格遵循国家相关工程安全管理规定，避免出现《危险性较大的分部分项工程专项施工方案严重缺陷清单(试行)》中相关条例。

四、施工注意事项

1、施工前应复核与本次排水工程设计相关的现状管涵的位置、管内底高程、管径及坡度，如与本次设计不符，请及时通知建设单位及我院。

2、因道路两侧电线杆（塔）、乔木较多，小区、企业等均建成，施工时应注意对现状电线杆临时迁移保护及现状乔木、建筑物等的保护。

3、施工前应做好新建管线的施工组织工作，做好现状管道的勘测和保护，按由深到浅的原则施工，及时将施工中发现的现状管道与相应设计管道连通。改迁改线必须先做好再废除原有管线，并采取临时导流措施，以保证排水系统正常运行。

4、由于受到道路纵坡、现状管线及埋深的影响，设计各类管道之间的间隙控制有限，施工时要严格控制标高，否则容易发生管道交叉相碰现象。当垂直净距小于0.3米时，中间用砂填充，填充面积为3DX3D（D为管道直径），填砂厚度从下面管道顶至上面管道顶。

5、管道施工时应对现状道路下其他现状管线采取保护措施，若对现状道路或其他管线造成损坏，应按原状进行恢复；涉及现状管线迁改的，迁改方案应与产权单位对接确认；燃气、强电等管线应在产权单位现场指导下施工。

6、施工过程应保证施工区域的安全、环境、交通，尽量做到不影响周边住民，施工完成后应注意对现状情况，如路面、侧石、绿化、围墙、大理石面板、挡土墙等，按现状地形、地貌进行恢复。路面恢复参见道路破路恢复大样图。

7、施工建议在旱季施工，同时备好移动式水泵若干，确保施工期间临时排水安全。

安徽省城建设计研究总院股份有限公司 ANHUI URBAN CONSTRUCTION DESIGN INSTITUTE CORP.,LTD.					项目名称 PROJECT	淮南市田家庵东部片区排水防涝能力提升工程EPC项目	项目编号 PROJECT NO.	3325029
							设计阶段 DESIGNED STAGE	施工图设计
审定 APPROVED			专业负责人 CHIEF ENGI.		子项名称 SUB ITEM	田东路污水管道联通新建工程	比例 SCALE	见图
审核 EXAMINED			校对 CHECKED				日期 DATE	2026.01
项目总负责人 GENERAL COORDINATOR			设计 DESIGNED		图名 TITLE OF DRAWING	设计总说明(二)	图号 DRAWING NO.	排水-02
项目负责人 PROJECT MANAGER			制图 DRAWN				版次 EDITION NO.	第0版

8、设计范围内予以保留的管道，施工时需加以保护。

9、施工时应做好降排水措施。

10、施工时应严格遵守《给水排水管道工程施工及验收规范》（GB50268-2008）、《危险性较大的分部分项工程安全管理规定》中的相关规定，并符合地方现行规范、标准等规定;标准图集中如所采用HPB235、 HRB335级钢筋分别更换成HPB300、HRB400级钢筋。

11、本次施工图纸应在审图合格后方可作为施工依据；施工时应以加盖审图合格章的图纸作为施工依据。

12、后期应加强对新建d1400~d1600污水管道的清通维护工作，加强对电厂排1~电厂排2-2段倒虹管日常管养维护。

13、设计范围内除标明废除的排水管道，其余管道均为保留设计，施工时需加以保护。

14、施工范围内的现状雨水管道同步挖除、检查井拆除，施工范围外的现状雨水管道保留，管头处进行封堵处理。

15、田东路北侧存在现状燃气管线，施工前需对进行迁改，施工过程中注意保护，避免出现安全事故或管线损坏。

16、经建设单位要求，田东路现状雨水管道维持原状，对于施工过程中破坏的雨水管道原状恢复，同时针对错混接点位，本次一并改造完善。

17、与建设路接驳处图纸要结合建设路本次同步实施图纸对照施工，切勿出现接驳错误及工程量重复等问题。

注意：
1. 本图纸著作权及其他相关权益属安徽省城建设计研究总院股份有限公司所有。未经本公司书面同意，不得复制本图纸。
2. 本图纸应与其他相关配套设计文件统一使用。
3. 未加盖本公司出图专用章，图纸无效。

会签	专业	签名	专业	签名

安徽省城建设计研究总院股份有限公司 ANHUI URBAN CONSTRUCTION DESIGN INSTITUTE CORP.,LTD.					项目名称 PROJECT	淮南市田家庵东部片区排水防涝能力提升工程EPC项目	项目编号 PROJECT NO.	3325029
							设计阶段 DESIGNED STAGE	施工图设计
审定 APPROVED			专业负责人 CHIEF ENGI.		子项名称 SUB ITEM	田东路污水管道联通新建工程	比例 SCALE	见图
审核 EXAMINED			校对 CHECKED				日期 DATE	2026.01
项目总负责人 GENERAL COORDINATOR			设计 DESIGNED		图名 TITLE OF DRAWING	设计总说明(三)	图号 DRAWING NO.	排水-03
项目负责人 PROJECT MANAGER			制图 DRAWN				版次 EDITION NO.	第0版

淮南市田家庵东部片区排水防涝能力提升工程EPC项目——田东路污水管道联通新建工程设计总说明

五、图例及包管大样图

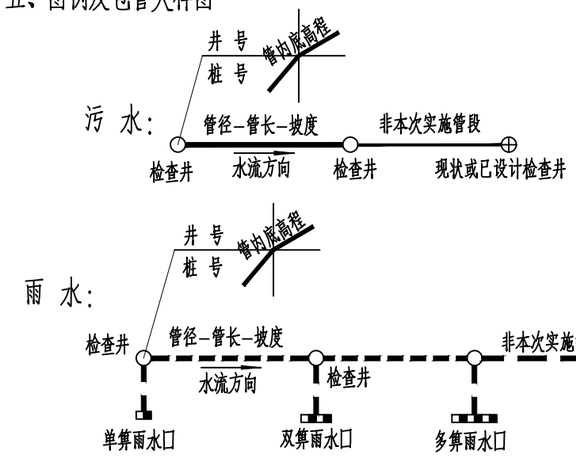

现状通信管线：——TX——　　现状燃气管线：——RQ——

现状雨水管线：— — —　　现状供电管线：—GD—GD—GD—GD—

现状污水管线：————　　现状给水管线：——J——J——

现状路灯管线：——LD——LD——



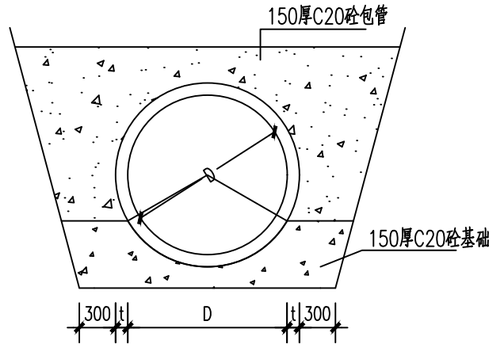

雨水口连接管包管大样图　1:20

六、工程量统计

排水管道改造提升工程量统计表

	类　　别	数 量	单 位	材　料	备　注
雨水工程	d300	18	米	钢筋砼	开挖施工、包管
	d600	23	米	钢筋砼	开挖施工
	d1000	46	米	钢筋砼	开挖施工
	d2000	39	米	钢筋砼	开挖施工
	双箅雨水口	2	座	预制装配式	详见总说明
	雨水检查井	9	座	砼模块	详见总说明
污水工程	d500	27	米	钢筋砼	开挖施工
	d1400	1398	米	钢筋砼	顶管施工
	工作井	5	座	现浇钢筋混凝土	详见结构专业图纸
	接收井	4	座	现浇钢筋混凝土	详见结构专业图纸
	倒挂井	7	座	现浇钢筋混凝土	详见结构专业图纸
	检查井	16	座	现浇钢筋混凝土	详见结构专业图纸
	闸门	1	座		详见闸门大样图
其他	主干路破除恢复	904	平方米	沥青恢复	
	封堵	2	处	d600	详见总说明
	现状管线保护	500	米		详见总说明
	管线迁改	250	米		详见总说明

注：（1）上述工程量为理论值，应以具体发生量为准。
（2）上表中未包含现状管道清淤、现状管道拆除、现状建筑物、管线、乔木等的保护费用。

注意：
1. 本图纸著作权及其他相关权益属安徽省城建设计研究总院股份有限公司所有。未经本公司书面同意，不得复制本图纸。
2. 本图纸应与其他相关配套设计文件统一使用。
3. 未加盖本公司出图专用章，图纸无效。

会签	专业	名字	签名

安徽省城建设计研究总院股份有限公司
ANHUI URBAN CONSTRUCTION DESIGN INSTITUTE CORP.,LTD.

审定 APPROVED			专业负责人 CHIEF ENGI.		
审核 EXAMINED			校对 CHECKED		
项目总负责人 GENERAL COORDINATOR			设计 DESIGNED		
项目负责人 PROJECT MANAGER			制图 DRAWN		

项目名称 PROJECT	淮南市田家庵东部片区排水防涝能力提升工程EPC项目	项目编号 PROJECT NO.	3325029
		设计阶段 DESIGNED STAGE	施工图设计
子项名称 SUB ITEM	田东路污水管道联通新建工程	比例 SCALE	见图
		日期 DATE	2026.01
图名 TITLE OF DRAWING	设计总说明(四)	图号 DRAWING NO.	排水-04
		版次 EDITION NO.	第0版

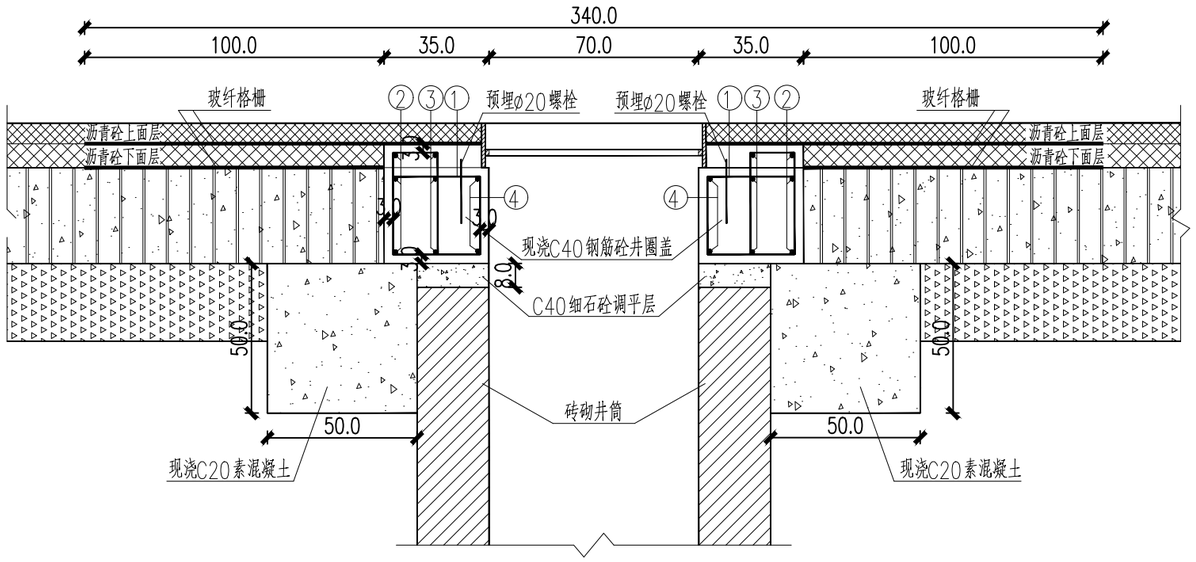

A—A断面图

1:20

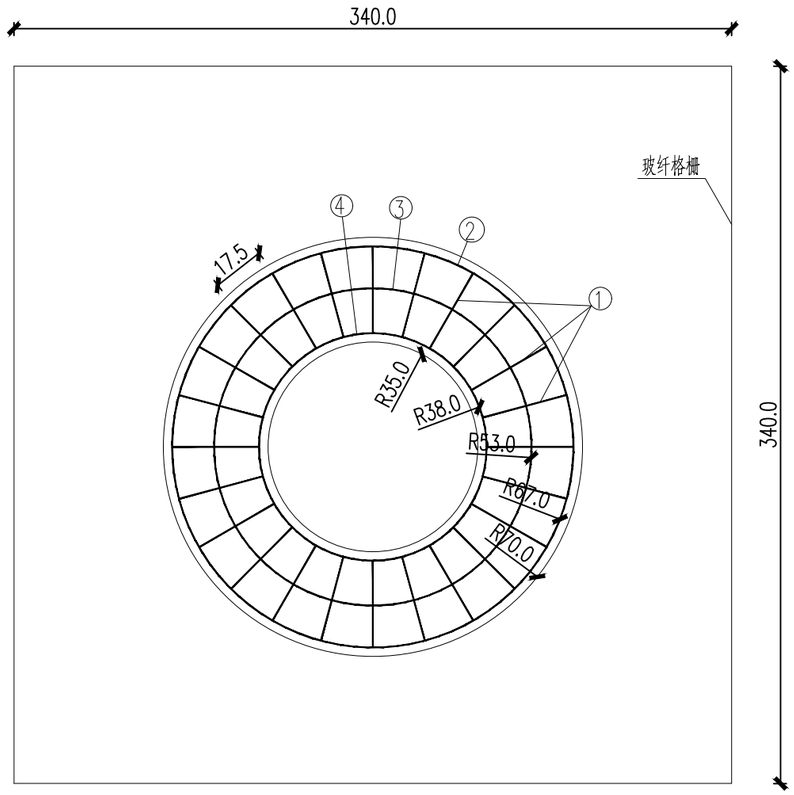

检查井加固平面示意图

1:20

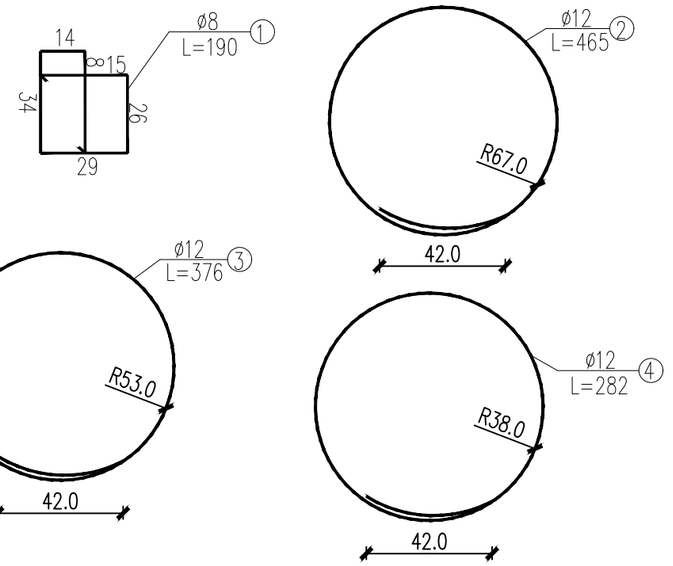

一个检查井加固工程数量表

序号	名称	编号	钢筋直径	长度(m)	数量(根)	重量(Kg)	合计	备注
1	钢筋	1	ø8	1.90	24	18.01	45.43	
		2	ø12	4.65	3	12.39		
		3	ø12	3.76	3	10.02		
		4	ø12	2.82	2	5.01		
2	玻纤格栅(m^2)						22.35	
3	C40钢筋砼(m^3)						0.46	
4	C20素混凝土(m^3)						1.32	
5	C40细石砼(m^3)						0.06	

说明:

1、本图尺寸除钢筋以毫米计外,其余均以厘米计;

2、混凝土保护层不得小于3cm;

3、C20素混凝土待底基层施工成型后反挖浇筑;

4、检查井的其它相关构造参见排水工程设计总说明;

5、本图中的土工合成材料采用玻璃纤维土工格栅,玻璃纤维土工格栅的技术指标如下表:

规格	经、纬断裂强度≥Kn/m	伸长率(%)	网格尺寸(mm)	弹性模量(GPa)
	80	≤4	12.5x12.5	67

注意:

1. 本图纸著作权及其他相关权益属安徽省城建设计研究总院股份有限公司所有。未经本公司书面同意,不得复制本图纸。
2. 本图纸应与其他相关配套设计文件统一使用。
3. 未加盖本公司出图专用章,图纸无效。

名	签	专业	名	签	专业

会 签

安徽省城建设计研究总院股份有限公司 ANHUI URBAN CONSTRUCTION DESIGN INSTITUTE CORP.,LTD.					项目名称 PROJECT	淮南市田家庵东部片区排水防涝能力提升工程EPC项目	项目编号 PROJECT NO.	3325029
							设计阶段 DESIGNED STAGE	施工图设计
审定 APPROVED			专业负责人 CHIEF ENGI.		子项名称 SUB ITEM	田东路污水管道联通新建工程	比例 SCALE	见图
审核 EXAMINED			校对 CHECKED				日期 DATE	2026.01
项目总负责人 GENERAL COORDINATOR			设计 DESIGNED		图名 TITLE OF DRAWING	检查井加固大样图	图号 DRAWING NO.	排水-05
项目负责人 PROJECT MANAGER			制图 DRAWN				版次 EDITION NO.	第0版

会签	专业	签名	专业	签名

注意：

1. 本图纸著作权及其他相关权益属安徽省城建设计研究总院股份有限公司所有。未经本公司书面同意，不得复制本图纸。
2. 本图纸应与其他相关配套设计文件统一使用。
3. 未加盖本公司出图专用章，图纸无效。

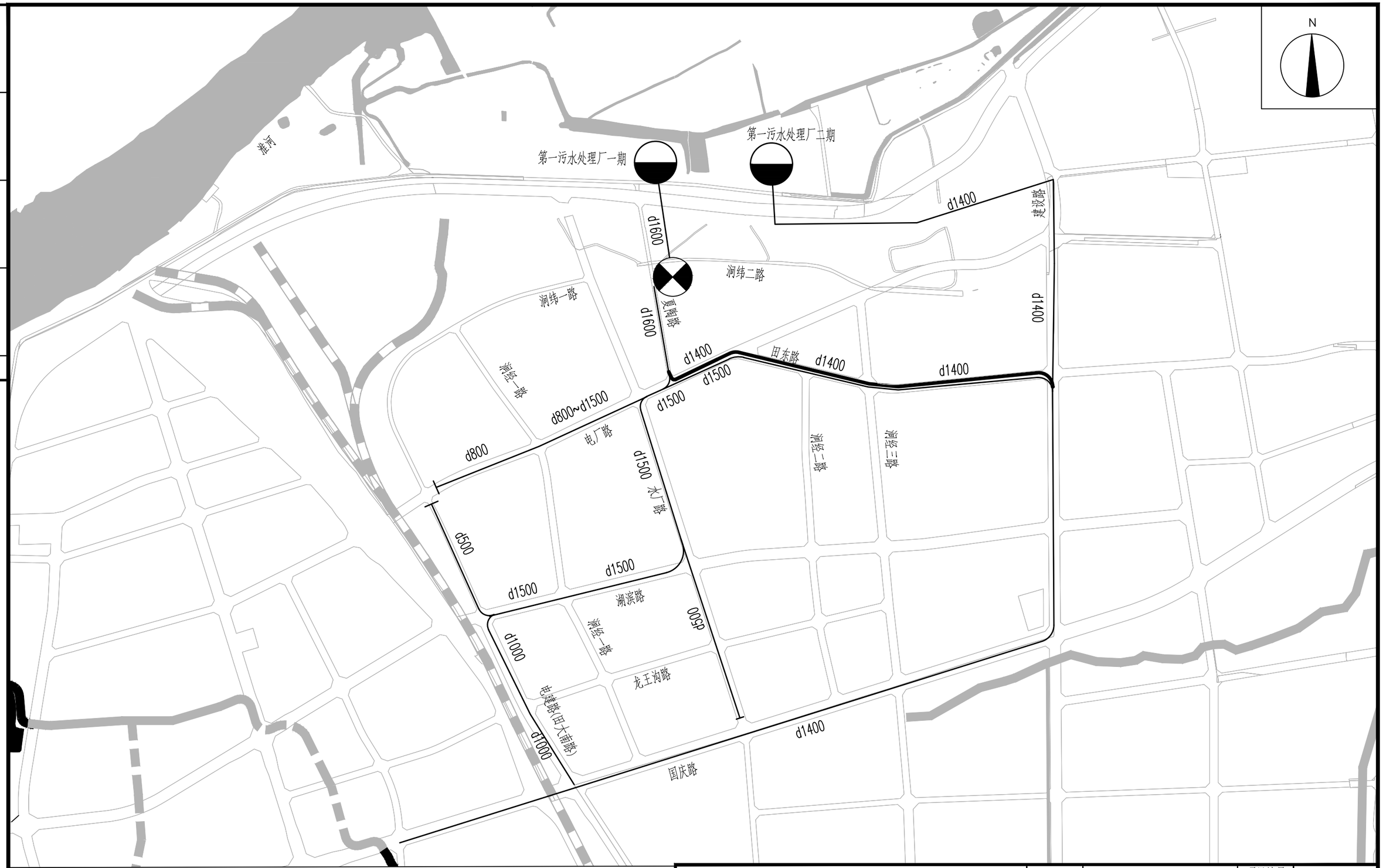

图 例：道路　污水泵站　污水处理厂　d800 管径　水系

现状污水管道　本次设计污水管道

安徽省城建设计研究总院股份有限公司 ANHUI URBAN CONSTRUCTION DESIGN INSTITUTE CORP.,LTD.						项目名称 PROJECT	淮南市田家庵东部片区排水防涝能力提升工程EPC项目	项目编号 PROJECT NO.	3325029
								设计阶段 DESIGNED STAGE	施工图设计
审　定 APPROVED			专业负责人 CHIEF ENGI.			子项名称 SUB ITEM	田东路污水管道联通新建工程	比　例 SCALE	见图
审　核 EXAMINED			校　对 CHECKED					日　期 DATE	2026.01
项目总负责人 GENERAL COORDINATOR			设　计 DESIGNED			图　名 TITLE OF DRAWING	污水管网改造系统图	图　号 DRAWING NO.	排水-06
项目负责人 PROJECT MANAGER			制　图 DRAWN					版　次 EDITION NO.	第0版

横
3--1
排水管道
横断面图

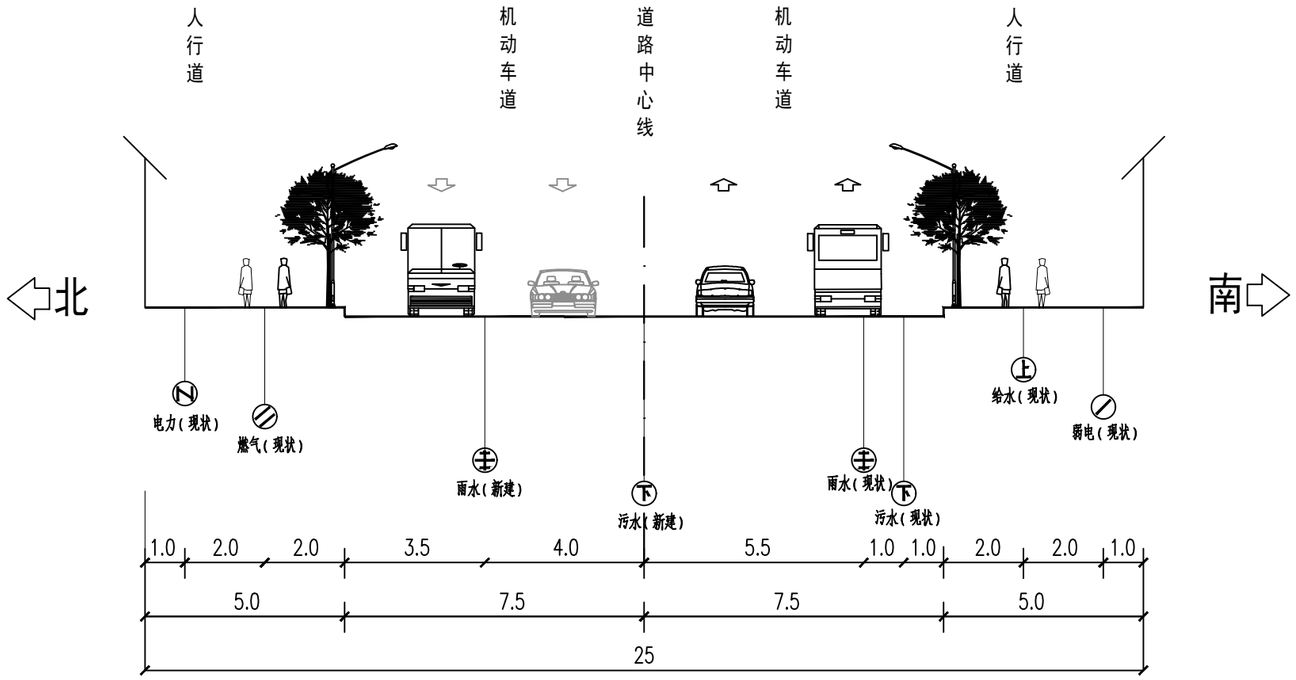

电厂路(水厂路—田东路)管线综合
横 1:150

图 例:

上 --给水 雨 --雨水 下 --污水

N --电力 --燃气 --弱电综合

说明:

1、本图除管径尺寸单位为mm外,其余单位均为m;

2、本图所示为各管道在道路横断面的位置,管道埋深仅为示意,不作为施工时的依据。雨污水管道埋深详见排水工程纵断面图,其余管线埋深请依据《城市工程管线综合规划规范》(GB50289~2016)中相关规定;

3、各管线交叉敷设时,竖向排列顺序、管线间垂直净距及管线避让原则请依据《城市工程管线综合规划规范》(GB50289~2016)中相关规定。

4、管线综合的各管线位置依据xxx确定,实施前应报各相关部门确定管线综合实施前应报各相关部门确定。

安徽省城建设计研究总院股份有限公司 ANHUI URBAN CONSTRUCTION DESIGN INSTITUTE CORP.,LTD.					项目名称 PROJECT	淮南市田家庵东部片区排水防涝能力提升工程EPC项目	项目编号 PROJECT NO.	3325029
							设计阶段 DESIGNED STAGE	施工图设计
审 定 APPROVED			专业负责人 CHIEF ENGI.		子项名称 SUB ITEM	田东路污水管道联通新建工程	比 例 SCALE	见图
审 核 EXAMINED			校 对 CHECKED				日 期 DATE	2026.01
项目总负责人 GENERAL COORDINATOR			设 计 DESIGNED		图 名 TITLE OF DRAWING	管道综合横断面图(一)	图 号 DRAWING NO.	排水-07
项目负责人 PROJECT MANAGER			制 图 DRAWN				版 次 EDITION NO.	第0版

专业	签名	会签

注意:

1. 本图纸著作权及其他相关权益属安徽省城建设计研究总院股份有限公司所有。未经本公司书面同意,不得复制本图纸。
2. 本图纸应与其他相关配套设计文件统一使用。
3. 未加盖本公司出图专用章,图纸无效。

横
3--2
排水管道
横断面图

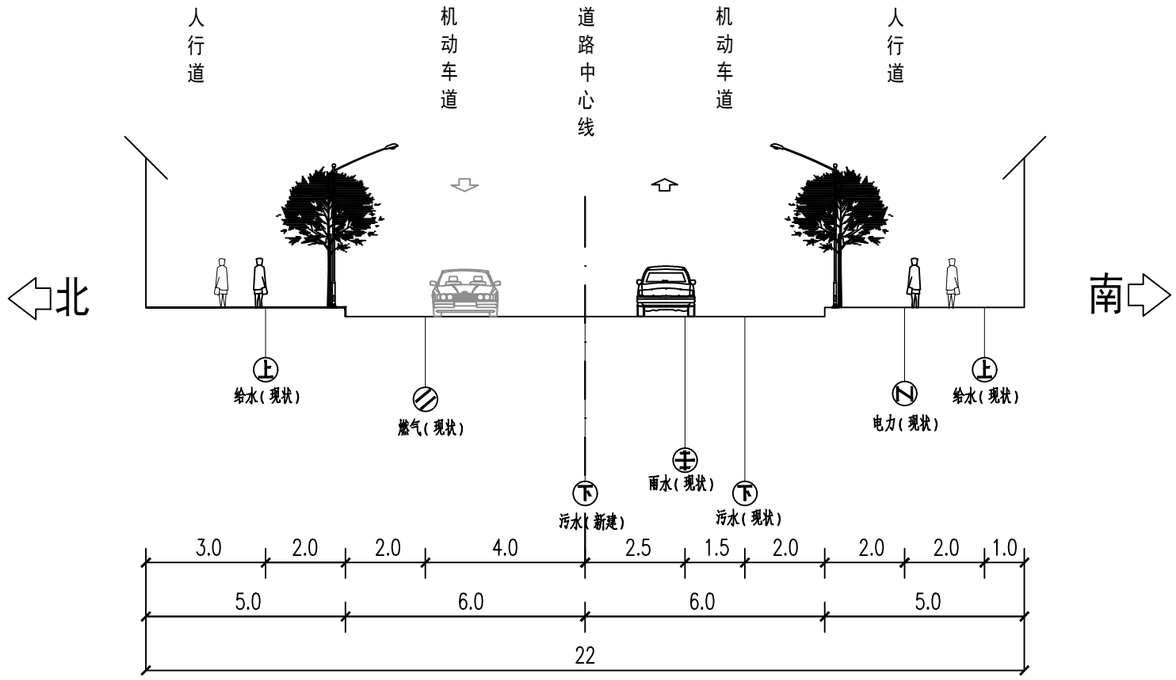

田东路(电厂路—涧经三路)管线综合

横 1:150

图 例:

上 --给水 雨 --雨水 下 --污水

N --电力 --燃气 --弱电综合

说明:

1、本图除管径尺寸单位为mm外,其余单位均为m;

2、本图所示为各管道在道路横断面的位置,管道埋深仅为示意,不作为施工时的依据。雨污水管道埋深详见排水工程纵断面图,其余管线埋深请依据《城市工程管线综合规划规范》(GB50289~2016)中相关规定;

3、各管线交叉敷设时,竖向排列顺序、管线间垂直净距及管线避让原则请依据《城市工程管线综合规划规范》(GB50289~2016)中相关规定。

4、管线综合的各管线位置依据xxx确定,实施前应报各相关部门确定管线综合实施前应报各相关部门确定。

安徽省城建设计研究总院股份有限公司 ANHUI URBAN CONSTRUCTION DESIGN INSTITUTE CORP.,LTD.					项目名称 PROJECT	淮南市田家庵东部片区排水防涝能力提升工程EPC项目	项目编号 PROJECT NO.	3325029
							设计阶段 DESIGNED STAGE	施工图设计
审 定 APPROVED			专业负责人 CHIEF ENGI.		子项名称 SUB ITEM	田东路污水管道联通新建工程	比 例 SCALE	见图
审 核 EXAMINED			校 对 CHECKED				日 期 DATE	2026.01
项目总负责人 GENERAL COORDINATOR			设 计 DESIGNED		图 名 TITLE OF DRAWING	管道综合横断面图(二)	图 号 DRAWING NO.	排水-08
项目负责人 PROJECT MANAGER			制 图 DRAWN				版 次 EDITION NO.	第0版

专业	签名	会签

注意:

1. 本图纸著作权及其他相关权益属安徽省城建设计研究总院股份有限公司所有。未经本公司书面同意,不得复制本图纸。
2. 本图纸应与其他相关配套设计文件统一使用。
3. 未加盖本公司出图专用章,图纸无效。

横
3--3
排水管道
横断面图

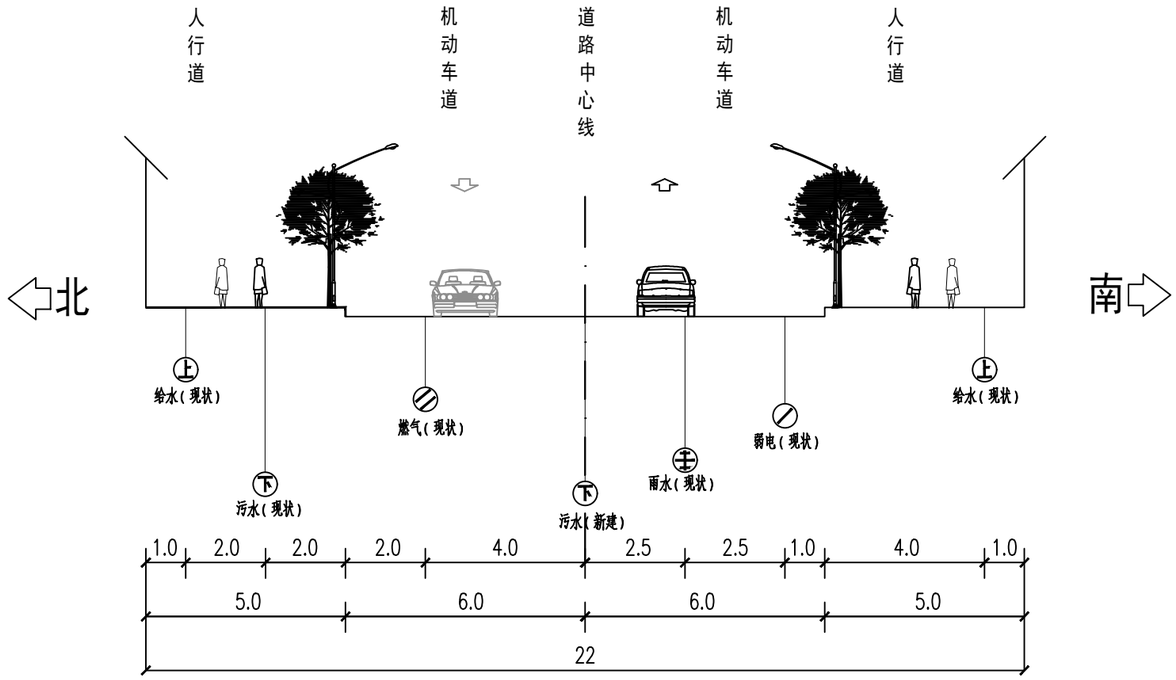

田东路(涧经三路—建设路)管线综合
横 1:150

图 例:

上 --给水 雨 --雨水 下 --污水
N --电力 --燃气 --弱电综合

说明:

1、本图除管径尺寸单位为mm外,其余单位均为m;

2、本图所示为各管道在道路横断面的位置,管道埋深仅为示意,不作为施工时的依据。雨污水管道埋深详见排水工程纵断面图,其余管线埋深请依据《城市工程管线综合规划规范》(GB50289~2016)中相关规定;

3、各管线交叉敷设时,竖向排列顺序、管线间垂直净距及管线避让原则请依据《城市工程管线综合规划规范》(GB50289~2016)中相关规定。

4、管线综合的各管线位置依据xxx确定,实施前应报各相关部门确定管线综合实施前应报各相关部门确定。

安徽省城建设计研究总院股份有限公司 ANHUI URBAN CONSTRUCTION DESIGN INSTITUTE CORP.,LTD.					项目名称 PROJECT	淮南市田家庵东部片区排水防涝能力提升工程EPC项目	项目编号 PROJECT NO.	3325029
							设计阶段 DESIGNED STAGE	施工图设计
审 定 APPROVED			专业负责人 CHIEF ENGI.		子项名称 SUB ITEM	田东路污水管道联通新建工程	比 例 SCALE	见图
审 核 EXAMINED			校 对 CHECKED				日 期 DATE	2026.01
项目总负责人 GENERAL COORDINATOR			设 计 DESIGNED		图 名 TITLE OF DRAWING	管道综合横断面图(三)	图 号 DRAWING NO.	排水-09
项目负责人 PROJECT MANAGER			制 图 DRAWN				版 次 EDITION NO.	第0版

会签	专业	签名	专业	签名

注意:

1. 本图纸著作权及其他相关权益属安徽省城建设计研究总院股份有限公司所有。未经本公司书面同意,不得复制本图纸。
2. 本图纸应与其他相关配套设计文件统一使用。
3. 未加盖本公司出图专用章,图纸无效。

会签	专业	签名	专业	签名

注意：

1. 本图纸著作权及其他相关权益属安徽省城建设计研究总院股份有限公司所有。未经本公司书面同意，不得复制本图纸。
2. 本图纸应与其他相关配套设计文件统一使用。
3. 未加盖本公司出图专用章，图纸无效。

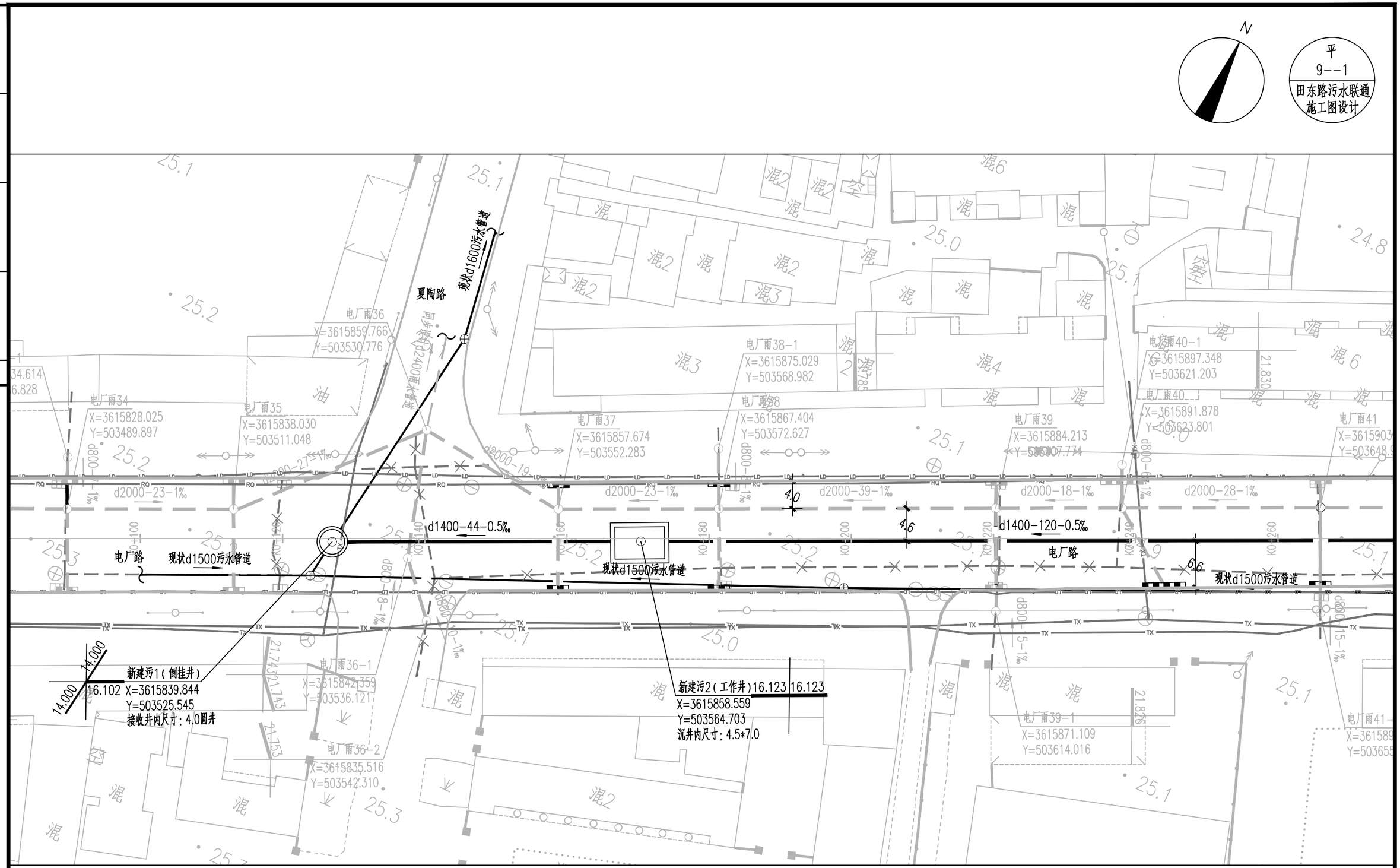

安徽省城建设计研究总院股份有限公司 ANHUI URBAN CONSTRUCTION DESIGN INSTITUTE CORP.,LTD.						项目名称 PROJECT	淮南市田家庵东部片区排水防涝能力提升工程EPC项目	项目编号 PROJECT NO.	3325029
								设计阶段 DESIGNED STAGE	施工图设计
审定 APPROVED			专业负责人 CHIEF ENGI.			子项名称 SUB ITEM	田东路污水管道联通新建工程	比例 SCALE	1:500
审核 EXAMINED			校对 CHECKED					日期 DATE	2026.01
项目总负责人 GENERAL COORDINATOR			设计 DESIGNED			图名 TITLE OF DRAWING	排水管道平面布置图(一)	图号 DRAWING NO.	排水-10
项目负责人 PROJECT MANAGER			制图 DRAWN					版次 EDITION NO.	第0版

专业	签名	专业	签名
会签			

注意：

1. 本图纸著作权及其他相关权益属安徽省城建设计研究总院股份有限公司所有。未经本公司书面同意，不得复制本图纸。
2. 本图纸应与其他相关配套设计文件统一使用。
3. 未加盖本公司出图专用章，图纸无效。

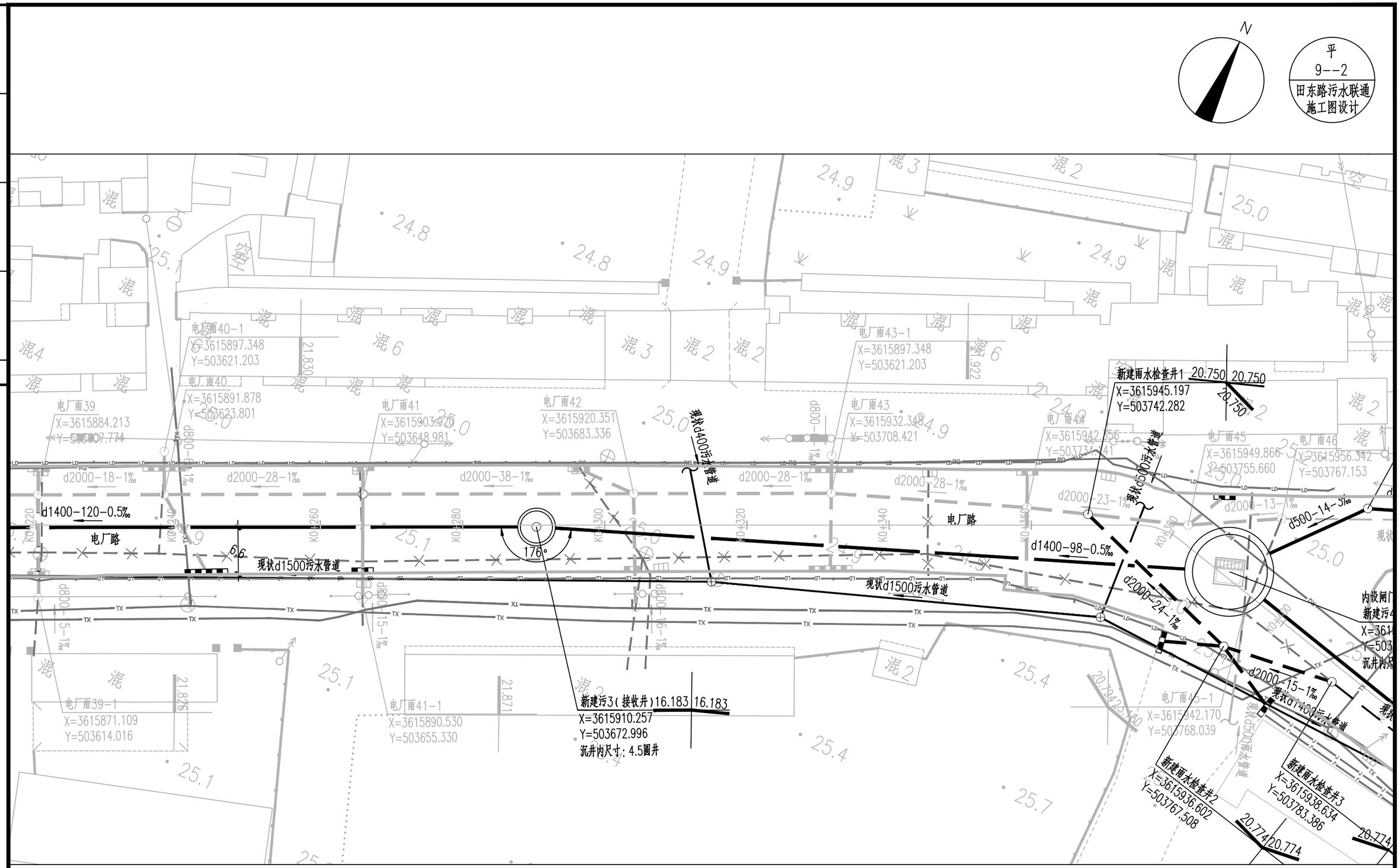

安徽省城建设计研究总院股份有限公司 ANHUI URBAN CONSTRUCTION DESIGN INSTITUTE CORP.,LTD.								
审定 APPROVED			专业负责人 CHIEF ENGI.			项目名称 PROJECT	淮南市田家庵东部片区排水防涝能力提升工程EPC项目	项目编号 PROJECT NO.	3325029
审核 EXAMINED			校对 CHECKED					设计阶段 DESIGNED STAGE	施工图设计
项目总负责人 GENERAL COORDINATOR			设计 DESIGNED			子项名称 SUB ITEM	田东路污水管道联通新建工程	比例 SCALE	1:500
项目负责人 PROJECT MANAGER			制图 DRAWN					日期 DATE	2026.01
						图名 TITLE OF DRAWING	排水管道平面布置图(二)	图号 DRAWING NO.	排水-11
								版次 EDITION NO.	第0版

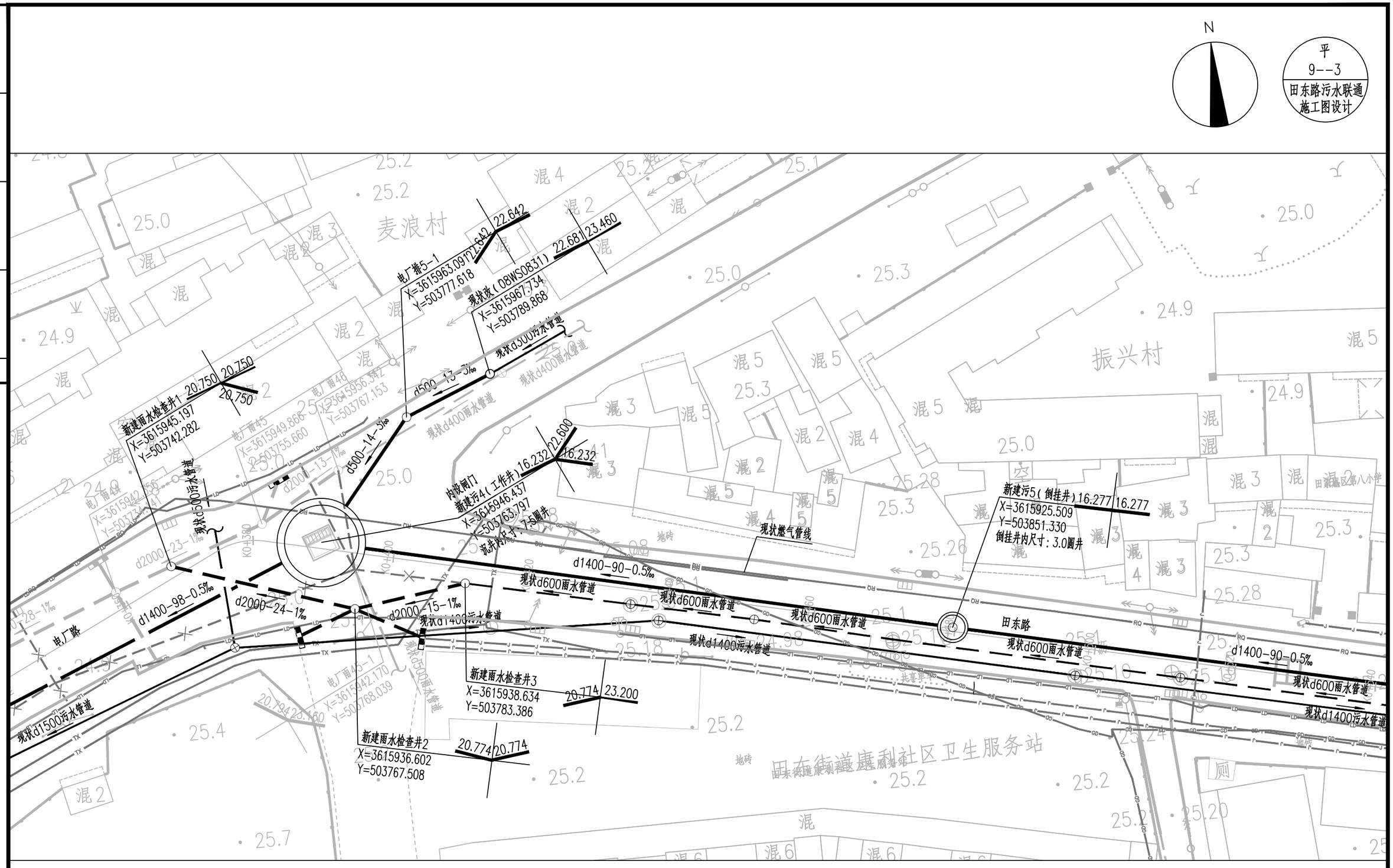

注意：

1. 本图纸著作权及其他相关权益属安徽省城建设计研究总院股份有限公司所有。未经本公司书面同意，不得复制本图纸。
2. 本图纸应与其他相关配套设计文件统一使用。
3. 未加盖本公司出图专用章，图纸无效。

会签	专业	签名	专业	签名

安徽省城建设计研究总院股份有限公司 ANHUI URBAN CONSTRUCTION DESIGN INSTITUTE CORP.,LTD.					项目名称 PROJECT	淮南市田家庵东部片区排水防涝能力提升工程EPC项目	项目编号 PROJECT NO.	3325029
							设计阶段 DESIGNED STAGE	施工图设计
审定 APPROVED			专业负责人 CHIEF ENGI.		子项名称 SUB ITEM	田东路污水管道联通新建工程	比例 SCALE	1:500
审核 EXAMINED			校对 CHECKED				日期 DATE	2026.01
项目总负责人 GENERAL COORDINATOR			设计 DESIGNED		图名 TITLE OF DRAWING	排水管道平面布置图(三)	图号 DRAWING NO.	排水-12
项目负责人 PROJECT MANAGER			制图 DRAWN				版次 EDITION NO.	第0版

会签	专业	签名	专业	签名

注意：
1. 本图纸著作权及其他相关权益属安徽省城建设计研究总院股份有限公司所有。未经本公司书面同意，不得复制本图纸。
2. 本图纸应与其他相关配套设计文件统一使用。
3. 未加盖本公司出图专用章，图纸无效。

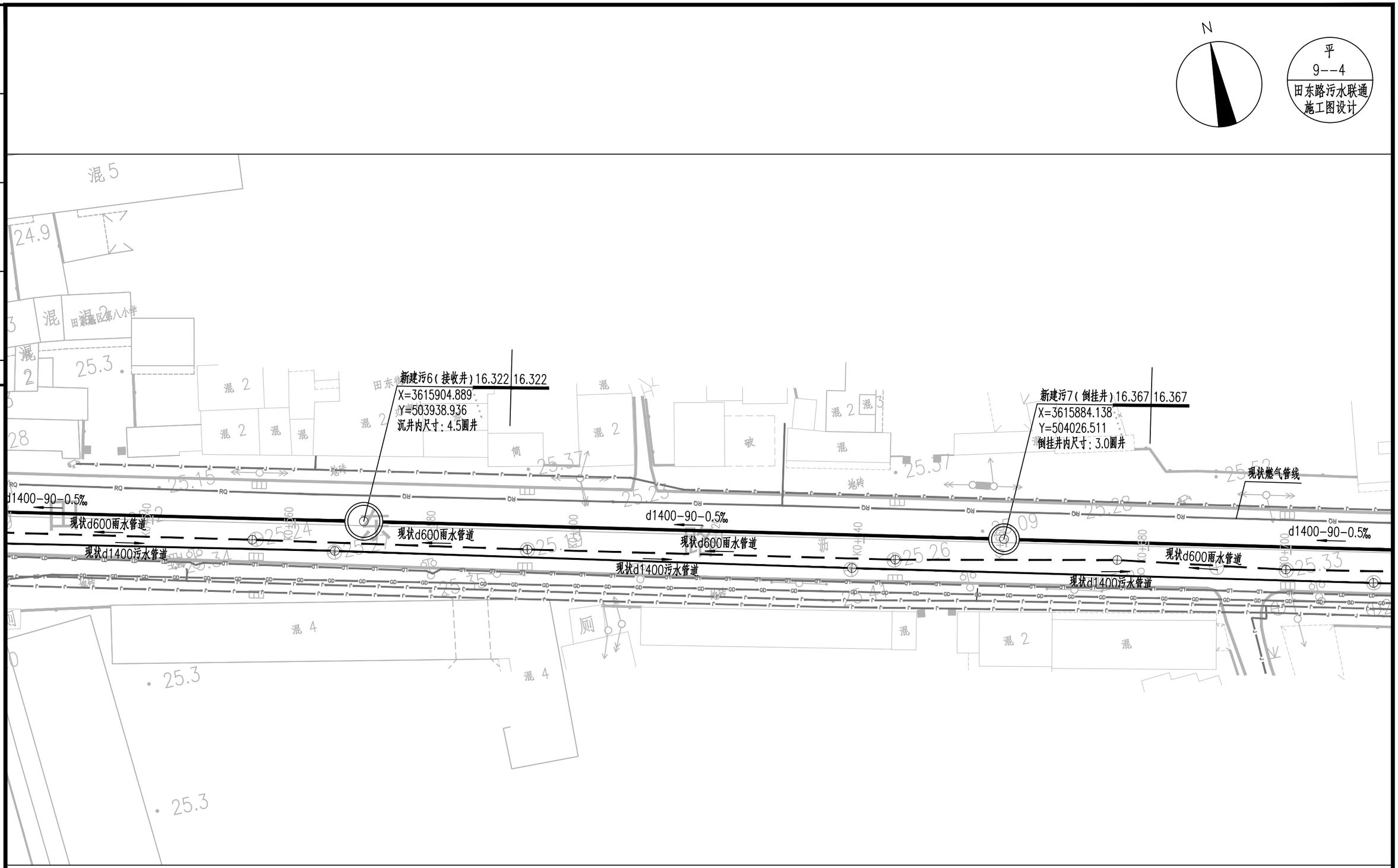

安徽省城建设计研究总院股份有限公司 ANHUI URBAN CONSTRUCTION DESIGN INSTITUTE CORP.,LTD.								
审定 APPROVED			专业负责人 CHIEF ENGI.			项目名称 PROJECT	淮南市田家庵东部片区排水防涝能力提升工程EPC项目	项目编号 PROJECT NO. 3325029
审核 EXAMINED			校对 CHECKED					设计阶段 DESIGNED STAGE 施工图设计
项目总负责人 GENERAL COORDINATOR			设计 DESIGNED			子项名称 SUB ITEM	田东路污水管道联通新建工程	比例 SCALE 1:500
项目负责人 PROJECT MANAGER			制图 DRAWN					日期 DATE 2026.01
						图名 TITLE OF DRAWING	排水管道平面布置图(四)	图号 DRAWING NO. 排水-13
								版次 EDITION NO. 第0版

会签	专业	签名	专业	签名

注意：

1. 本图纸著作权及其他相关权益属安徽省城建设计研究总院股份有限公司所有。未经本公司书面同意，不得复制本图纸。
2. 本图纸应与其他相关配套设计文件统一使用。
3. 未加盖本公司出图专用章，图纸无效。

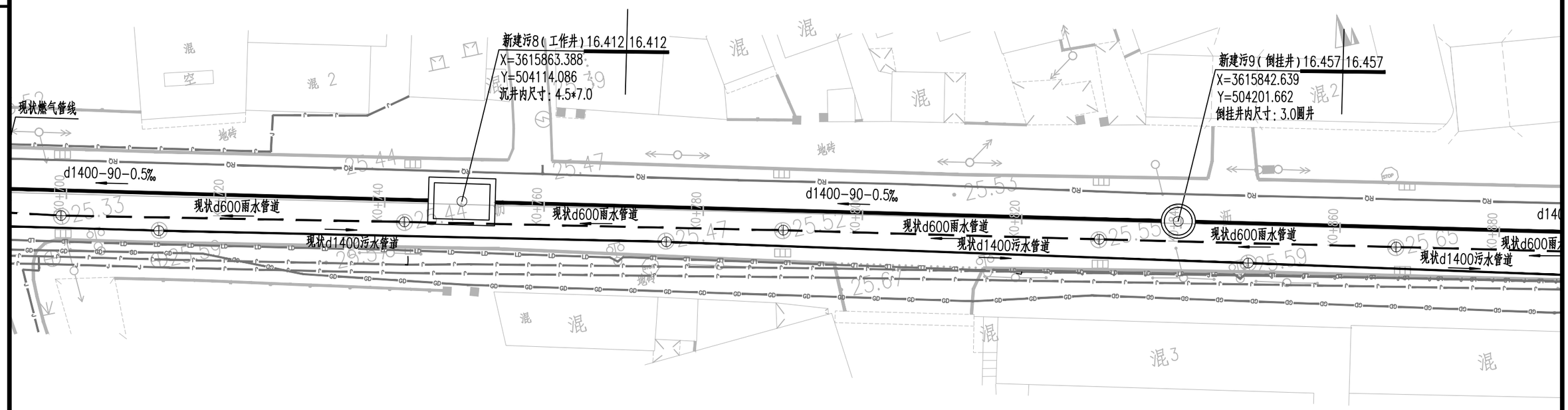

N

平
9--5
田东路污水联通
施工图设计

安徽省城建设计研究总院股份有限公司 ANHUI URBAN CONSTRUCTION DESIGN INSTITUTE CORP.,LTD.					项目名称 PROJECT	淮南市田家庵东部片区排水防涝能力提升工程EPC项目	项目编号 PROJECT NO.	3325029
							设计阶段 DESIGNED STAGE	施工图设计
审定 APPROVED			专业负责人 CHIEF ENGI.		子项名称 SUB ITEM	田东路污水管道联通新建工程	比例 SCALE	1:500
审核 EXAMINED			校对 CHECKED				日期 DATE	2026.01
项目总负责人 GENERAL COORDINATOR			设计 DESIGNED		图名 TITLE OF DRAWING	排水管道平面布置图(五)	图号 DRAWING NO.	排水-14
项目负责人 PROJECT MANAGER			制图 DRAWN				版次 EDITION NO.	第0版

会签	专业	名字	签名

N

平
9--6
田东路污水联通
施工图设计

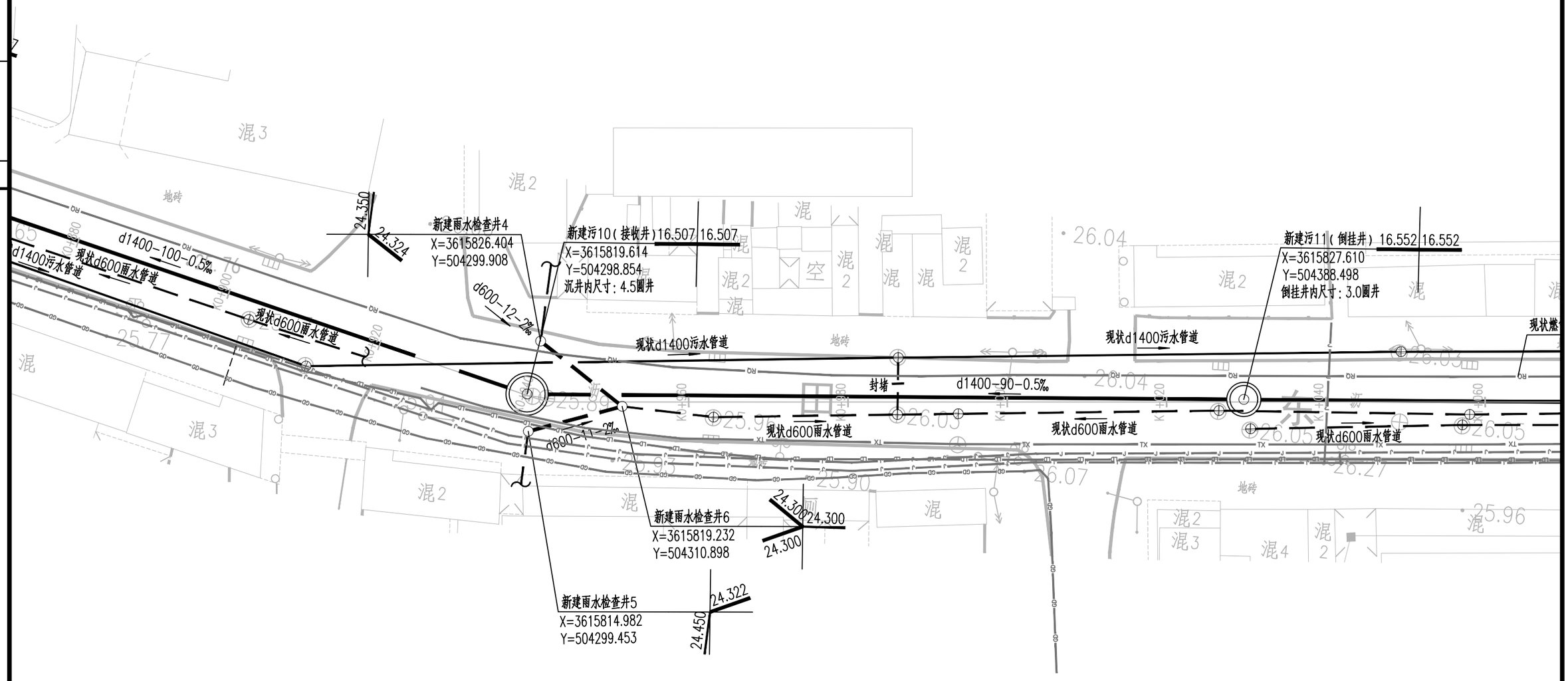

注意：

1. 本图纸著作权及其他相关权益属安徽省城建设计研究总院股份有限公司所有。未经本公司书面同意，不得复制本图纸。
2. 本图纸应与其他相关配套设计文件统一使用。
3. 未加盖本公司出图专用章，图纸无效。

安徽省城建设计研究总院股份有限公司 ANHUI URBAN CONSTRUCTION DESIGN INSTITUTE CORP.,LTD.								
审定 APPROVED			专业负责人 CHIEF ENGI.			项目名称 PROJECT	淮南市田家庵东部片区排水防涝能力提升工程EPC项目	项目编号 PROJECT NO.	3325029
审核 EXAMINED			校对 CHECKED					设计阶段 DESIGNED STAGE	施工图设计
项目总负责人 GENERAL COORDINATOR			设计 DESIGNED			子项名称 SUB ITEM	田东路污水管道联通新建工程	比例 SCALE	1:500
项目负责人 PROJECT MANAGER			制图 DRAWN					日期 DATE	2026.01
						图名 TITLE OF DRAWING	排水管道平面布置图(六)	图号 DRAWING NO.	排水-15
								版次 EDITION NO.	第0版

会签	专业	签名	专业	签名

N

平
9--7
田东路污水联通
施工图设计

新建污12(工作井) 16.597 16.597
X=3615835.606
Y=504478.133
沉井内尺寸：4.5*7.0

新建污13(倒挂井) 16.642 16.642
X=3615844.398
Y=504567.703
倒挂井内尺寸：3.0圆井

现状燃气管线
现状d1400污水管道
现状d600雨水管道
d1400-90-0.5‰

注意：
1. 本图纸著作权及其他相关权益属安徽省城建设计研究总院股份有限公司所有。未经本公司书面同意，不得复制本图纸。
2. 本图纸应与其他相关配套设计文件统一使用。
3. 未加盖本公司出图专用章，图纸无效。

安徽省城建设计研究总院股份有限公司 ANHUI URBAN CONSTRUCTION DESIGN INSTITUTE CORP.,LTD.						项目名称 PROJECT	淮南市田家庵东部片区排水防涝能力提升工程EPC项目	项目编号 PROJECT NO.	3325029
								设计阶段 DESIGNED STAGE	施工图设计
审定 APPROVED			专业负责人 CHIEF ENGI.			子项名称 SUB ITEM	田东路污水管道联通新建工程	比例 SCALE	1:500
审核 EXAMINED			校对 CHECKED					日期 DATE	2026.01
项目总负责人 GENERAL COORDINATOR			设计 DESIGNED			图名 TITLE OF DRAWING	排水管道平面布置图(七)	图号 DRAWING NO.	排水-16
项目负责人 PROJECT MANAGER			制图 DRAWN					版次 EDITION NO.	第0版

会签	专业	签名	专业	签名

注意：

1. 本图纸著作权及其他相关权益属安徽省城建设计研究总院股份有限公司所有。未经本公司书面同意，不得复制本图纸。
2. 本图纸应与其他相关配套设计文件统一使用。
3. 未加盖本公司出图专用章，图纸无效。

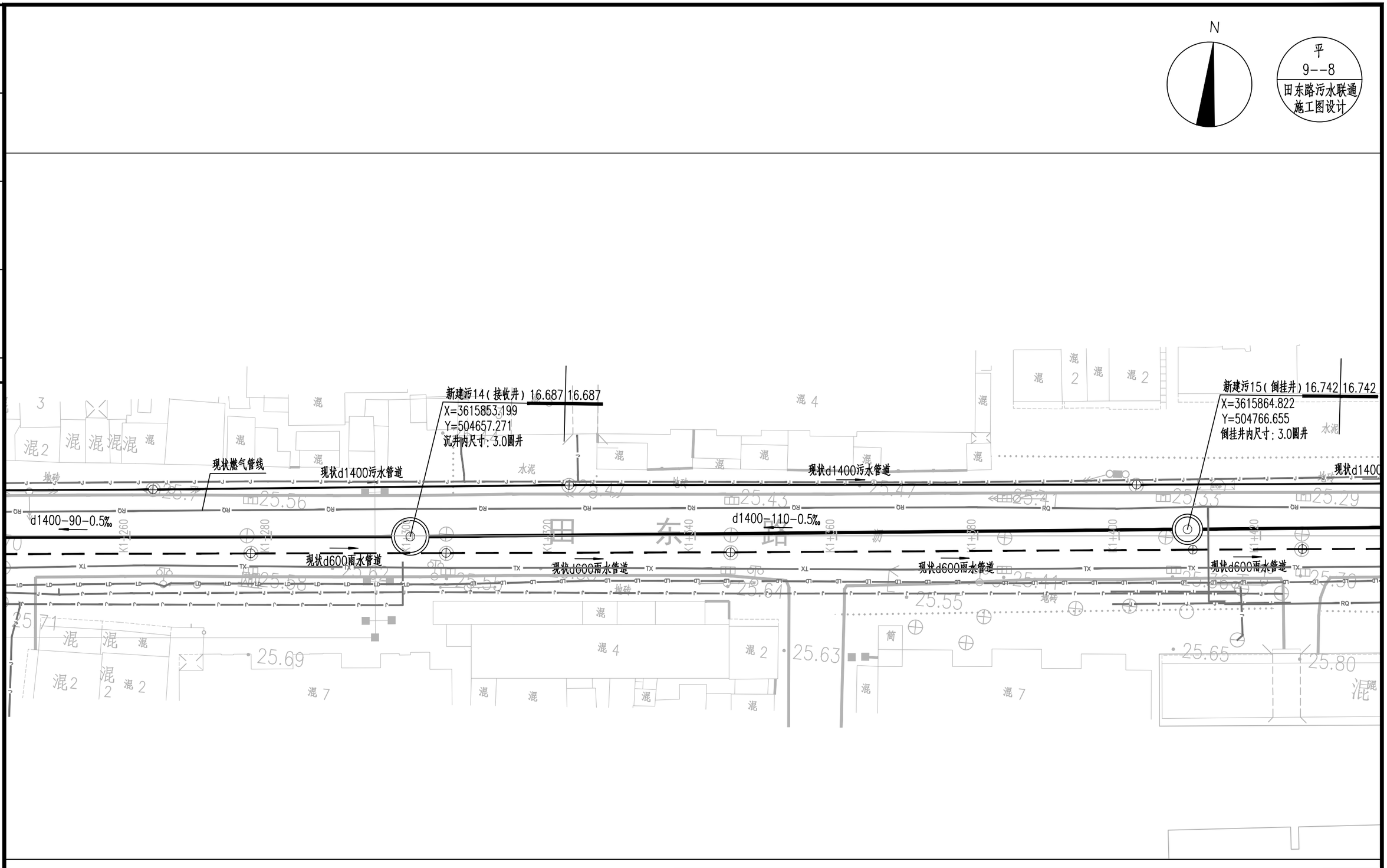

安徽省城建设计研究总院股份有限公司 ANHUI URBAN CONSTRUCTION DESIGN INSTITUTE CORP.,LTD.						项目名称 PROJECT	淮南市田家庵东部片区排水防涝能力提升工程EPC项目	项目编号 PROJECT NO.	3325029
								设计阶段 DESIGNED STAGE	施工图设计
审定 APPROVED			专业负责人 CHIEF ENGI.			子项名称 SUB ITEM	田东路污水管道联通新建工程	比例 SCALE	1:500
审核 EXAMINED			校对 CHECKED					日期 DATE	2026.01
项目总负责人 GENERAL COORDINATOR			设计 DESIGNED			图名 TITLE OF DRAWING	排水管道平面布置图(八)	图号 DRAWING NO.	排水-17
项目负责人 PROJECT MANAGER			制图 DRAWN					版次 EDITION NO.	第0版

会签	专业	签名	专业	签名

注意：

1. 本图纸著作权及其他相关权益属安徽省城建设计研究总院股份有限公司所有。未经本公司书面同意，不得复制本图纸。
2. 本图纸应与其他相关配套设计文件统一使用。
3. 未加盖本公司出图专用章，图纸无效。

N

平
9--9
田东路污水联通施工图设计

新建污15（倒挂井）16.742 16.742
X=3615864.822
Y=504766.655
倒挂井内尺寸：3.0圆井

23.983 23.983 新建雨水检查井7
X=3615884.754
Y=504842.561

23.890 23.890 现状改（08YS1130）
X=3615895.979
Y=504872.704

现状d1000雨水管道

新建污16（工作井）16.680 18.347 18.347
X=3615925.509
Y=503851.330
详见建设路设计图纸

现状d1400污水管道

d1000-31-3‰

d1000-15-3‰

d1400-116-0.5‰

封堵

现状d600雨水管道

现状d600雨水管道

现状d1400污水管道

同步设计建设路d1400污水管道

现状改（08YS1127）24.705 24.028
X=3615869.394
Y=504839.999

安徽省城建设计研究总院股份有限公司 ANHUI URBAN CONSTRUCTION DESIGN INSTITUTE CORP.,LTD.					项目名称 PROJECT	淮南市田家庵东部片区排水防涝能力提升工程EPC项目	项目编号 PROJECT NO.	3325029
							设计阶段 DESIGNED STAGE	施工图设计
审定 APPROVED			专业负责人 CHIEF ENGI.		子项名称 SUB ITEM	田东路污水管道联通新建工程	比例 SCALE	1:500
审核 EXAMINED			校对 CHECKED				日期 DATE	2026.01
项目总负责人 GENERAL COORDINATOR			设计 DESIGNED		图名 TITLE OF DRAWING	排水管道平面布置图(九)	图号 DRAWING NO.	排水-18
项目负责人 PROJECT MANAGER			制图 DRAWN				版次 EDITION NO.	第0版

专业	名	签
专业	名	签
会	签	

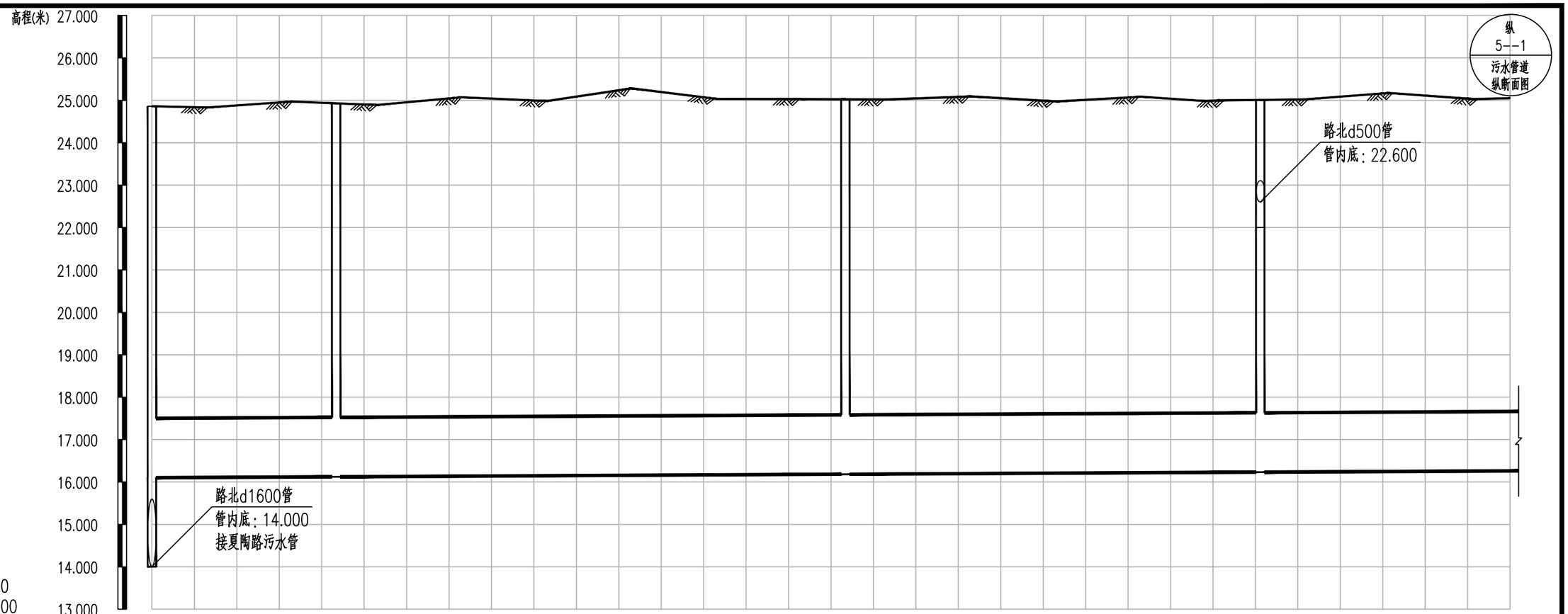

纵 5--1
污水管道纵断面图

井编号	新建污1	新建污2	新建污3	新建污4（闸门井）
管径（mm）	d1400			
坡度及平面距离	0.5 44	0.5 120	0.5 98	0.5 90(59)
设计管内底标高（m）	16.102	16.123	16.183	16.232
管内底埋深（m）	8.758	8.806	8.840	8.776
设计路面标高（m）	24.860	24.929	25.024	25.009
自然地面标高（m）	24.860	24.929	25.024	25.009

注意：

1. 本图纸著作权及其他相关权益属安徽省城建设计研究总院股份有限公司所有。未经本公司书面同意，不得复制本图纸。
2. 本图纸应与其他相关配套设计文件统一使用。
3. 未加盖本公司出图专用章，图纸无效。

安徽省城建设计研究总院股份有限公司
ANHUI URBAN CONSTRUCTION DESIGN INSTITUTE CORP.,LTD.

审定 APPROVED			专业负责人 CHIEF ENGI.		
审核 EXAMINED			校对 CHECKED		
项目总负责人 GENERAL COORDINATOR			设计 DESIGNED		
项目负责人 PROJECT MANAGER			制图 DRAWN		

项目名称 PROJECT	淮南市田家庵东部片区排水防涝能力提升工程EPC项目	项目编号 PROJECT NO.	3325029
		设计阶段 DESIGNED STAGE	施工图设计
子项名称 SUB ITEM	田东路污水管道联通新建工程	比例 SCALE	见图
		日期 DATE	2026.01
图名 TITLE OF DRAWING	污水管道纵断面(一)	图号 DRAWING NO.	排水-19
		版次 EDITION NO.	第0版

会签			
专业			
签名			
专业			
签名			

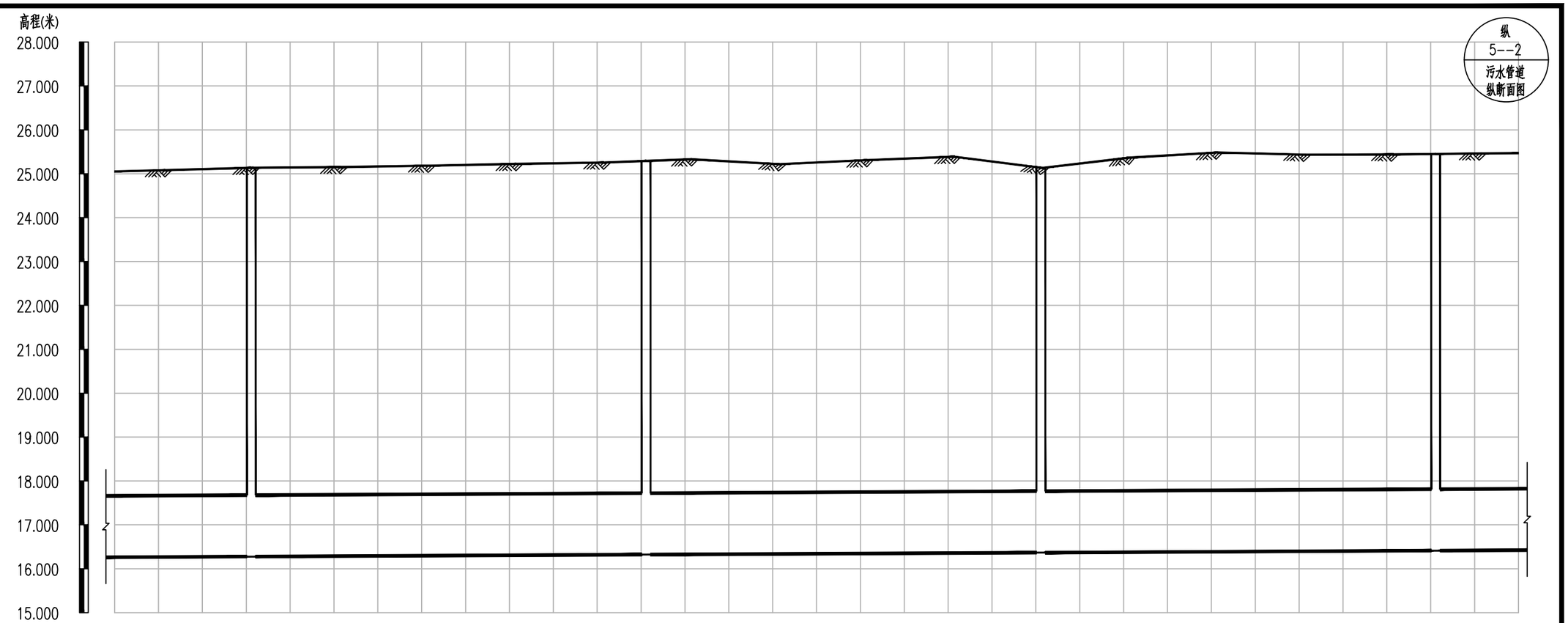

井编号	新建污5	新建污6	新建污7	新建污8
管径(mm)	d1400			
坡度及平面距离	0.5 90(31)	0.5 90	0.5 90	0.5 90(19)
设计管内底标高(m)	16.277	16.322	16.367	16.412
管内底埋深(m)	8.858	8.969	8.769	9.038
设计路面标高(m)	25.135	25.292	25.136	25.450
自然地面标高(m)	25.135	25.292	25.136	25.450

注意：

1. 本图纸著作权及其他相关权益属安徽省城建设计研究总院股份有限公司所有。未经本公司书面同意，不得复制本图纸。
2. 本图纸应与其他相关配套设计文件统一使用。
3. 未加盖本公司出图专用章，图纸无效。

安徽省城建设计研究总院股份有限公司 ANHUI URBAN CONSTRUCTION DESIGN INSTITUTE CORP.,LTD.								
审定 APPROVED			专业负责人 CHIEF ENGI.			项目名称 PROJECT	淮南市田家庵东部片区排水防涝能力提升工程EPC项目	项目编号 PROJECT NO.	3325029
审核 EXAMINED			校对 CHECKED					设计阶段 DESIGNED STAGE	施工图设计
项目总负责人 GENERAL COORDINATOR			设计 DESIGNED			子项名称 SUB ITEM	田东路污水管道联通新建工程	比例 SCALE	见图
项目负责人 PROJECT MANAGER			制图 DRAWN					日期 DATE	2026.01
						图名 TITLE OF DRAWING	污水管道纵断面(二)	图号 DRAWING NO.	排水-20
								版次 EDITION NO.	第0版

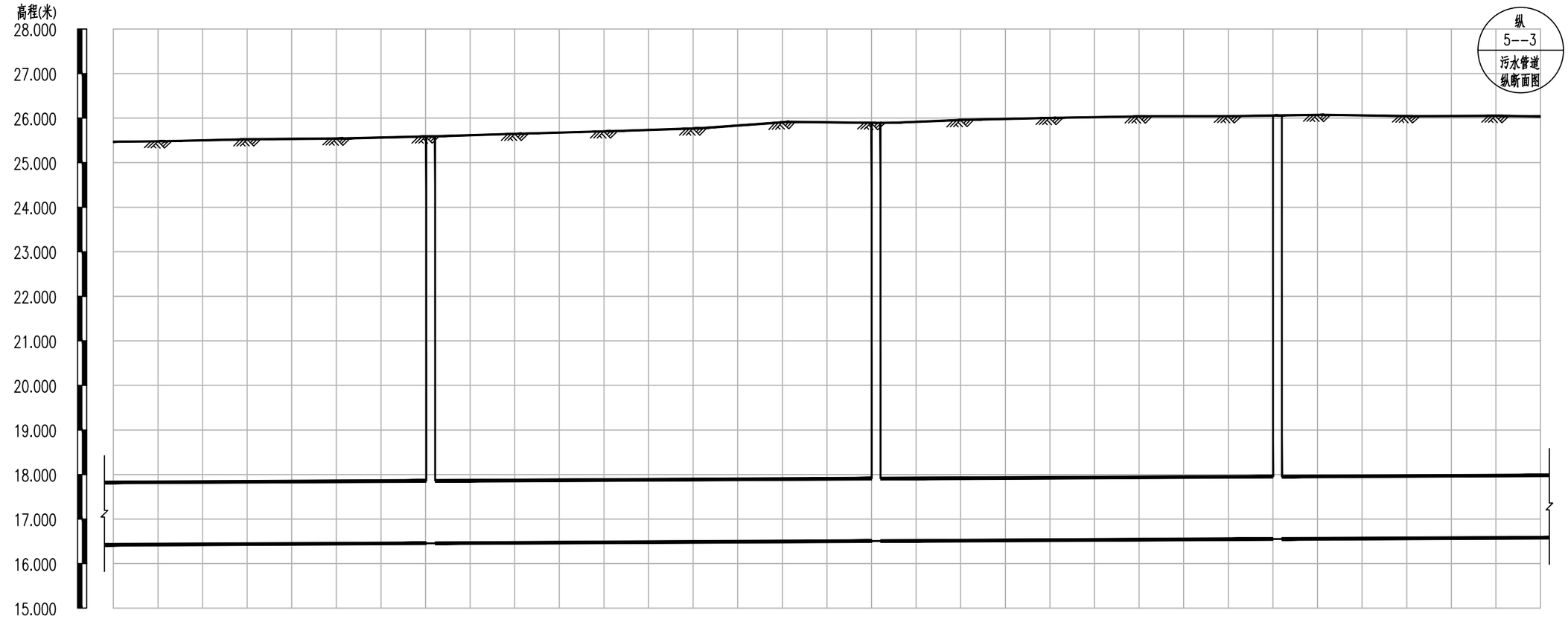

井编号	新建污9		新建污10		新建污11	
管径(mm)	d1400					
坡度及平面距离	0.5	90(71)	0.5	100	0.5	90	0.5	90(59)
设计管内底标高(m)	16.457		16.507		16.552	
管内底埋深(m)	9.133		9.386		9.508	
设计路面标高(m)	25.590		25.893		26.060	
自然地面标高(m)	25.590		25.893		26.060	

注意：

1. 本图纸著作权及其他相关权益属安徽省城建设计研究总院股份有限公司所有。未经本公司书面同意，不得复制本图纸。
2. 本图纸应与其他相关配套设计文件统一使用。
3. 未加盖本公司出图专用章，图纸无效。

会签	专业	签名	专业	签名

安徽省城建设计研究总院股份有限公司
ANHUI URBAN CONSTRUCTION DESIGN INSTITUTE CORP.,LTD.

项目名称 PROJECT	淮南市田家庵东部片区排水防涝能力提升工程EPC项目	项目编号 PROJECT NO.	3325029
		设计阶段 DESIGNED STAGE	施工图设计
子项名称 SUB ITEM	田东路污水管道联通新建工程	比例 SCALE	见图
		日期 DATE	2026.01
图名 TITLE OF DRAWING	污水管道纵断面(三)	图号 DRAWING NO.	排水-21
		版次 EDITION NO.	第0版

审定 APPROVED			专业负责人 CHIEF ENGI.		
审核 EXAMINED			校对 CHECKED		
项目总负责人 GENERAL COORDINATOR			设计 DESIGNED		
项目负责人 PROJECT MANAGER			制图 DRAWN		

专业	会签	专业	会签

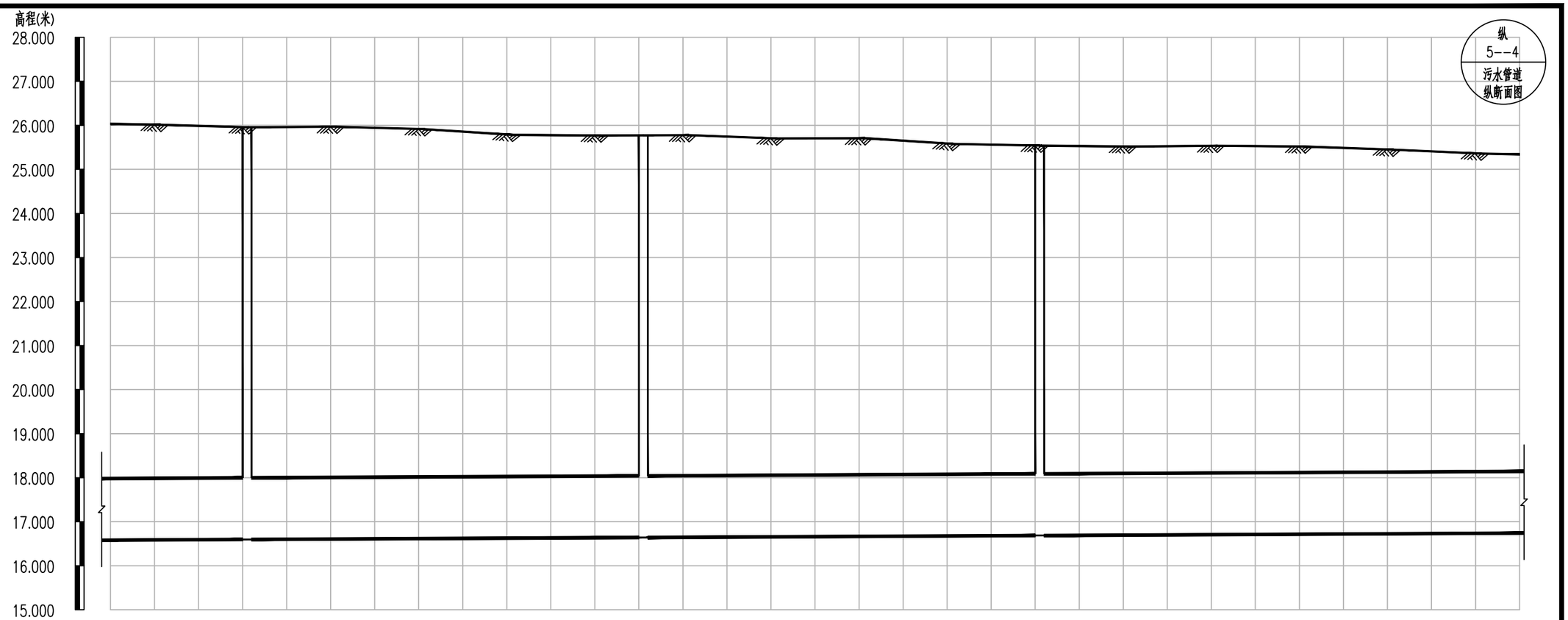

竖 1 : 100
横 1 : 1000

井编号	新建污12		新建污13		新建污14	
管径(mm)	d1400					
坡度及平面距离	0.5	90(31)	0.5	90	0.5	90	0.5	110(109)
设计管内底标高(m)	16.597		16.642		16.687	
管内底埋深(m)	9.360		9.131		8.853	
设计路面标高(m)	25.957		25.773		25.541	
自然地面标高(m)	25.957		25.773		25.541	

注意：

1. 本图纸著作权及其他相关权益属安徽省城建设计研究总院股份有限公司所有。未经本公司书面同意，不得复制本图纸。
2. 本图纸应与其他相关配套设计文件统一使用。
3. 未加盖本公司出图专用章，图纸无效。

安徽省城建设计研究总院股份有限公司
ANHUI URBAN CONSTRUCTION DESIGN INSTITUTE CORP.,LTD.

审定 APPROVED			专业负责人 CHIEF ENGI.		
审核 EXAMINED			校对 CHECKED		
项目总负责人 GENERAL COORDINATOR			设计 DESIGNED		
项目负责人 PROJECT MANAGER			制图 DRAWN		

项目名称 PROJECT	淮南市田家庵东部片区排水防涝能力提升工程EPC项目	项目编号 PROJECT NO.	3325029
		设计阶段 DESIGNED STAGE	施工图设计
子项名称 SUB ITEM	田东路污水管道联通新建工程	比例 SCALE	见图
		日期 DATE	2026.01
图名 TITLE OF DRAWING	污水管道纵断面(四)	图号 DRAWING NO.	排水-22
		版次 EDITION NO.	第0版

会签	专业	签名	专业	签名

注意：
1. 本图纸著作权及其他相关权益属安徽省城建设计研究总院股份有限公司所有。未经本公司书面同意，不得复制本图纸。
2. 本图纸应与其他相关配套设计文件统一使用。
3. 未加盖本公司出图专用章，图纸无效。

纵
5--5
污水管道
纵断面图

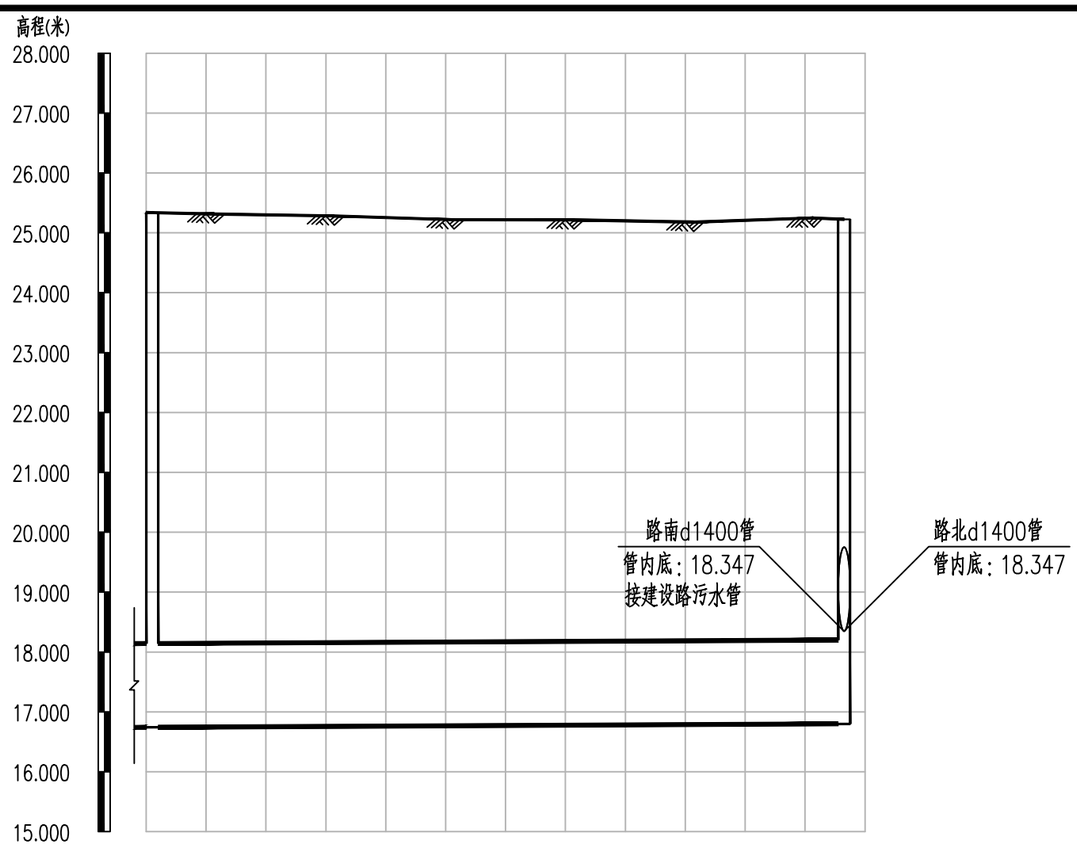

竖 1 ： 100
横 1 ： 1000

井编号	新建污15	新建污16
管径（mm）	d1400	
坡度及平面距离	10(31) 0.5 116	
设计管内底标高（m）	16.742	16.800
管内底埋深（m）	8.595	8.426
设计路面标高（m）	25.338	25.226
自然地面标高（m）	25.338	25.308

安徽省城建设计研究总院股份有限公司
ANHUI URBAN CONSTRUCTION DESIGN INSTITUTE CORP.,LTD.

审定 APPROVED			专业负责人 CHIEF ENGI.			项目名称 PROJECT	淮南市田家庵东部片区排水防涝能力提升工程EPC项目
审核 EXAMINED			校对 CHECKED			子项名称 SUB ITEM	田东路污水管道联通新建工程
项目总负责人 GENERAL COORDINATOR			设计 DESIGNED			图名 TITLE OF DRAWING	污水管道纵断面(五)
项目负责人 PROJECT MANAGER			制图 DRAWN				

项目编号 PROJECT NO.	3325029
设计阶段 DESIGNED STAGE	施工图设计
比例 SCALE	见图
日期 DATE	2026.01
图号 DRAWING NO.	排水-23
版次 EDITION NO.	第0版

工艺设计总说明

1.本图尺寸单位，高程以米计，其余均以毫米计。
2.图中爬梯及盖板做法仅为示意，具体做法详见结构图。
3.池壁平整度要求误差不大于±12mm，池底平整度要去误差不大于±6mm。
4.所有管道的支架由安装单位根据国标要求距离加装。
所有支架、螺栓、螺丝等固定装置水下部位采用SS316不锈钢材质，其余部位采用SS304材质。
5.所有预留洞，待设备安装完毕，用素混凝土（C_{25}）封堵。
6.图中所注管道高程均为管中心高程。
7.管道的焊接要求按照国标工业金属管道工程施工规范》（GB50235-2010）、《工业金属管道工程施工质量验收规范》（GB50184-2011）的有关规定执行。
8.刚性防水套管（A型）做法参见国标02S404-P15。
9.钢管件防腐(建议优先选择已有防腐措施的成品管材)。
管道在防腐涂敷前应进行表面处理，表面处理达Sa2.5级。
管道防腐要求参见设计总说明。
管道质量检查标准详见《埋地钢质管道环氧煤沥青防腐层技术标准》（SY/T 0447-2014）以及供货商产品样本的技术要求。
10.设备的订货与安装须在厂家认真核对设计图纸并书面确认后才能进行，以使设备满足工艺、土建及其他相关专业的要求，确保设备安全可靠高效地运行。所有设备的制造商或供货商应委派技术代表到现场进行协助和指导设备安装。
11.工程量统计至池体外壁外1m。管道长度系理论长度，其购料和下料需施工单位根据图纸及现场情况确定。
12.构筑物的施工及验收应满足《给水排水构筑物工程施工及验收规范》（GB50141-2008）要求。
13.管道的施工及验收应满足《给水排水管道工程施工及验收规范》（GB50268-2008）要求。
14.所有工艺设备、仪表等安装，须在设备承包商或设备供货商书面确认无误后土建工程方可实施。
15.本图需与其他专业图纸一并使用，闸门井与其他构筑物的位置关系详见总图。
16.施工前应仔细核对工艺图纸与其他专业图纸，如发现不符应及时通知建设单位及我院商议变更事宜。

主要设备材料表

序号	名　称	单 位	数 量	规格及型号	材 料	备　注
1	钢筋砼管	米	2	DN1400	钢筋砼管	
2	钢筋砼管	米	1	DN500	钢筋砼管	
3	圆闸门	台	1	DN1400	组合件	
4	启闭机	台	1	与闸门配套,P=1.5kW	组合件	双向承压
5	混凝土盖板	块	2			详见结构专业图纸
6	护栏式不锈钢爬梯	米	10		SS304	
7	单管托架及管卡	个	1	DN250	SS316	

安徽省城建设计研究总院股份有限公司 ANHUI URBAN CONSTRUCTION DESIGN INSTITUTE CORP.,LTD.					项目名称 PROJECT	淮南市田家庵东部片区排水防涝能力提升工程EPC项目	项目编号 PROJECT NO. 3325029
							设计阶段 DESIGNED STAGE 施工图设计
审　定 APPROVED			专业负责人 CHIEF ENGI.		子项名称 SUB ITEM	田东路污水管道联通新建工程	比　例 SCALE 见图
审　核 EXAMINED			校　对 CHECKED				日　期 DATE 2026.01
项目总负责人 GENERAL COORDINATOR			设　计 DESIGNED		图　名 TITLE OF DRAWING	闸门井(新建污4)设备材料表	图　号 DRAWING NO. 排水-24
项目负责人 PROJECT MANAGER			制　图 DRAWN				版　次 EDITION NO. 第0版

会签

专业	签名	专业	签名

注意：
1. 本图纸著作权及其他相关权益属安徽省城建设计研究总院股份有限公司所有。未经本公司书面同意，不得复制本图纸。
2. 本图纸应与其他相关配套设计文件统一使用。
3. 未加盖本公司出图专用章，图纸无效。

会	专业	签名	专业	签名
会				

注意：

1. 本图纸著作权及其他相关权益属安徽省城建设计研究总院股份有限公司所有，未经本公司书面同意，不得复制本图纸。
2. 本图纸应与其他相关配套设计文件统一使用。
3. 未加盖本公司出图专用章，图纸无效。

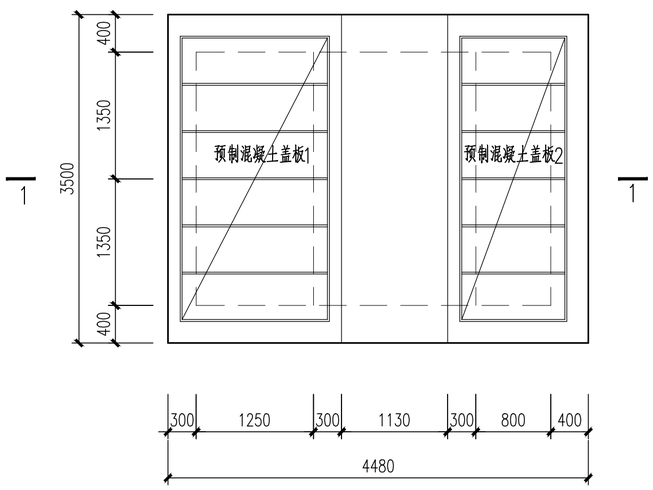

闸门井1平面图 1:50

标高25.001

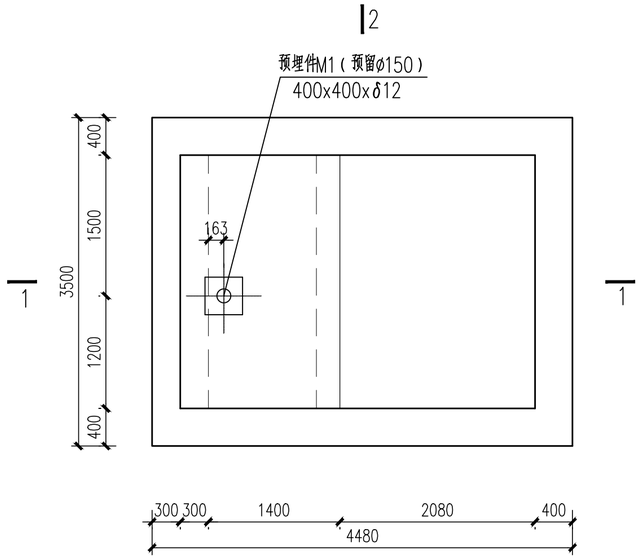

闸门井1平面图 1:50

标高22.850

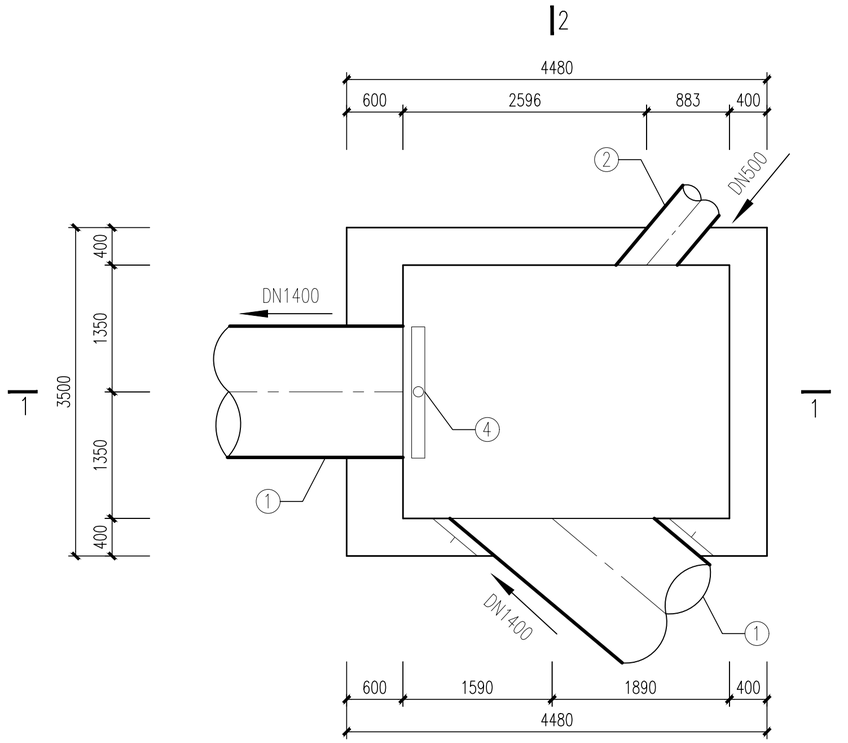

闸门井1平面图 1:50

标高19.051

安徽省城建设计研究总院股份有限公司 ANHUI URBAN CONSTRUCTION DESIGN INSTITUTE CORP.,LTD.						项目名称 PROJECT	淮南市田家庵东部片区排水防涝能力提升工程EPC项目	项目编号 PROJECT NO.	3325029
								设计阶段 DESIGNED STAGE	施工图设计
审定 APPROVED			专业负责人 CHIEF ENGI.			子项名称 SUB ITEM	田东路污水管道联通新建工程	比例 SCALE	见图
审核 EXAMINED			校对 CHECKED					日期 DATE	2026.01
项目总负责人 GENERAL COORDINATOR			设计 DESIGNED			图名 TITLE OF DRAWING	闸门井(新建污4)工艺设计图1	图号 DRAWING NO.	排水-25
项目负责人 PROJECT MANAGER			制图 DRAWN					版次 EDITION NO.	第0版

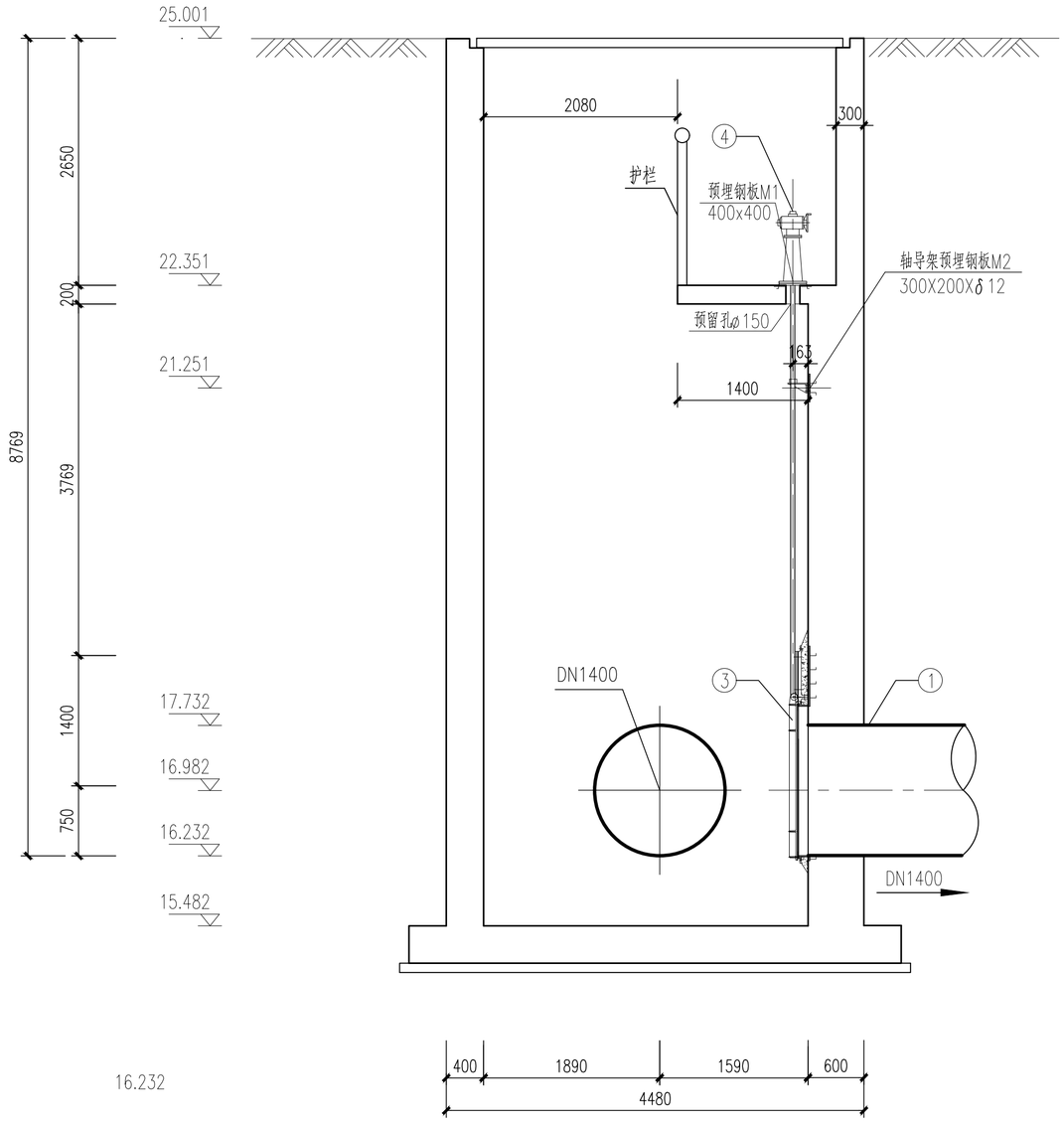

1-1剖面图 1:50

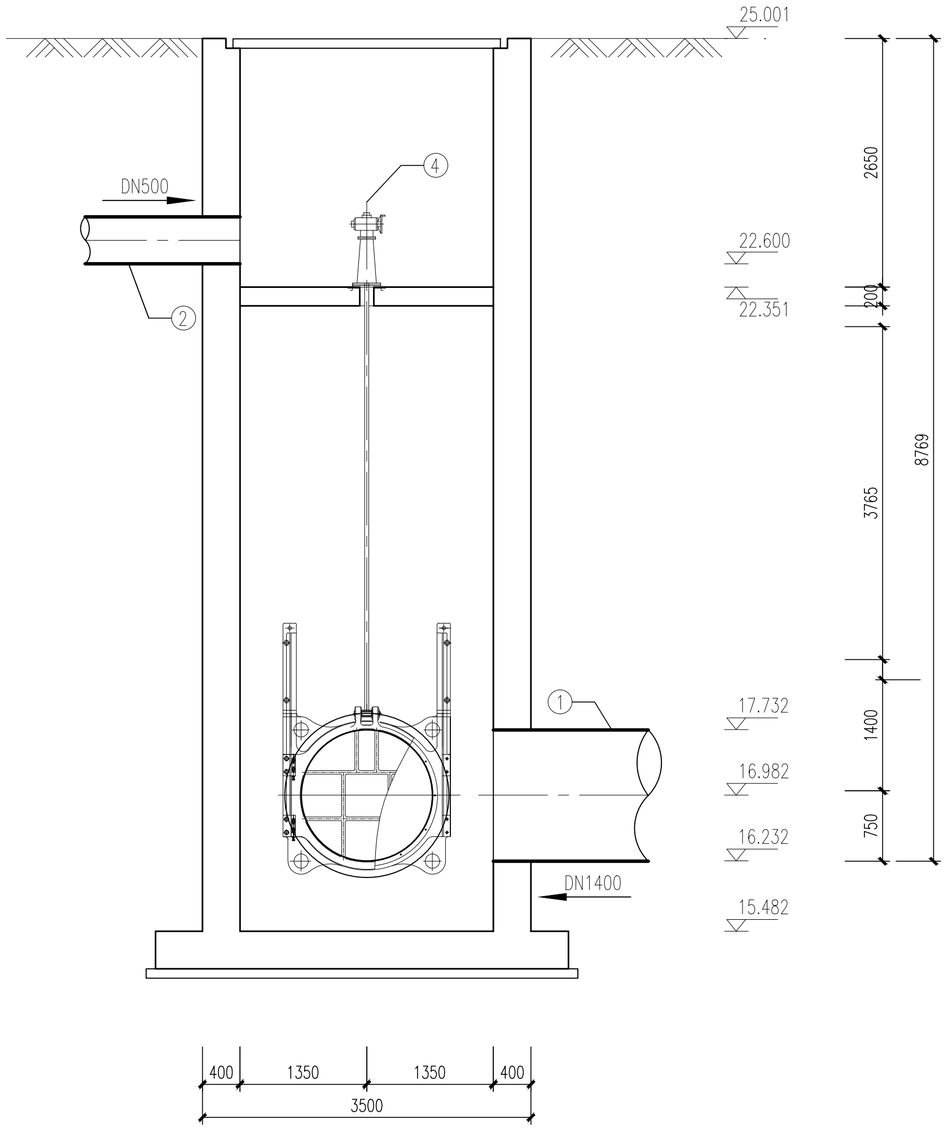

1:50 2-2剖面图

注意：
1. 本图纸著作权及其他相关权益属安徽省城建设计研究总院股份有限公司所有。未经本公司书面同意，不得复制本图纸。
2. 本图纸应与其他相关配套设计文件统一使用。
3. 未加盖本公司出图专用章，图纸无效。

会签	专业	签名	专业	签名

安徽省城建设计研究总院股份有限公司 ANHUI URBAN CONSTRUCTION DESIGN INSTITUTE CORP.,LTD.					项目名称 PROJECT	淮南市田家庵东部片区排水防涝能力提升工程EPC项目	项目编号 PROJECT NO.	3325029
							设计阶段 DESIGNED STAGE	施工图设计
审定 APPROVED			专业负责人 CHIEF ENGI.		子项名称 SUB ITEM	田东路污水管道联通新建工程	比例 SCALE	见图
审核 EXAMINED			校对 CHECKED				日期 DATE	2026.01
项目总负责人 GENERAL COORDINATOR			设计 DESIGNED		图名 TITLE OF DRAWING	闸门井(新建污4)工艺设计图2	图号 DRAWING NO.	排水-26
项目负责人 PROJECT MANAGER			制图 DRAWN				版次 EDITION NO.	第0版

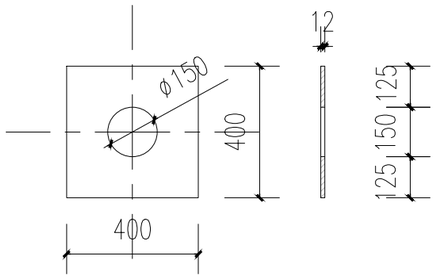

预埋钢板M1详图 1:20

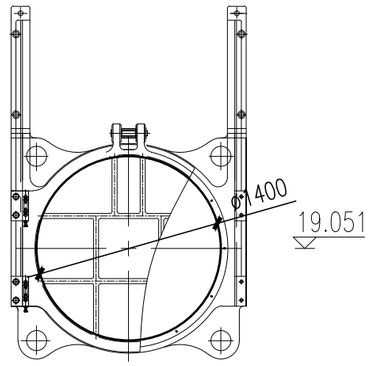

ø1400圆闸门预埋件详图

闸门中心高程19.051

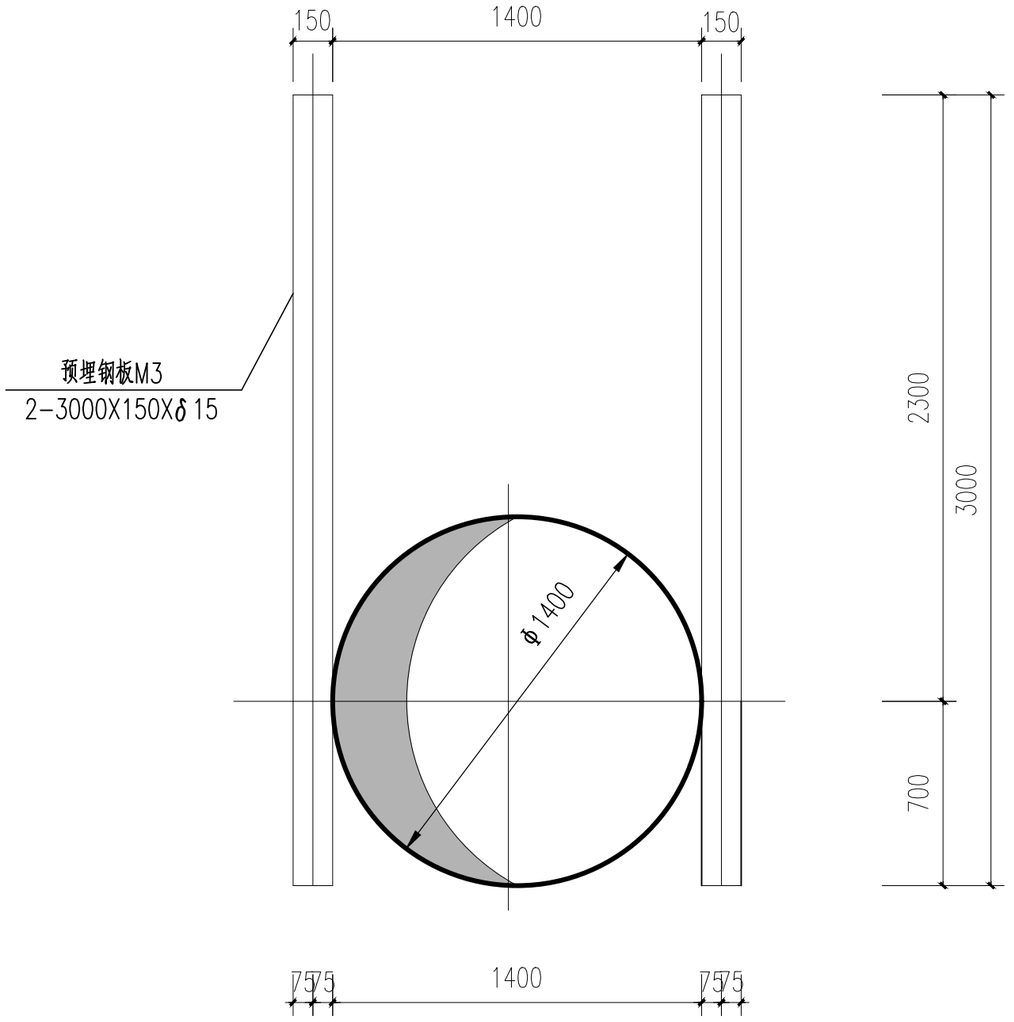

预埋钢板M3详图 1:50

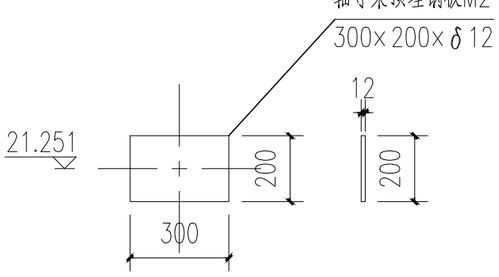

预埋钢板M2详图 1:20

注意：

1. 本图纸著作权及其他相关权益属安徽省城建设计研究总院股份有限公司所有。未经本公司书面同意，不得复制本图纸。
2. 本图纸应与其他相关配套设计文件统一使用。
3. 未加盖本公司出图专用章，图纸无效。

会签	专业	签名	专业	签名

安徽省城建设计研究总院股份有限公司 ANHUI URBAN CONSTRUCTION DESIGN INSTITUTE CORP.,LTD.								
审定 APPROVED			专业负责人 CHIEF ENGI.			项目名称 PROJECT	淮南市田家庵东部片区排水防涝能力提升工程EPC项目	项目编号 PROJECT NO.	3325029
审核 EXAMINED			校对 CHECKED					设计阶段 DESIGNED STAGE	施工图设计
项目总负责人 GENERAL COORDINATOR			设计 DESIGNED			子项名称 SUB ITEM	田东路污水管道联通新建工程	比例 SCALE	见图
项目负责人 PROJECT MANAGER			制图 DRAWN					日期 DATE	2026.01
						图名 TITLE OF DRAWING	闸门井(新建污4)工艺设计图3	图号 DRAWING NO.	排水-27
								版次 EDITION NO.	第0版